LQE-IP2004

LED 防水变焦染色灯

用户手册

user's manual

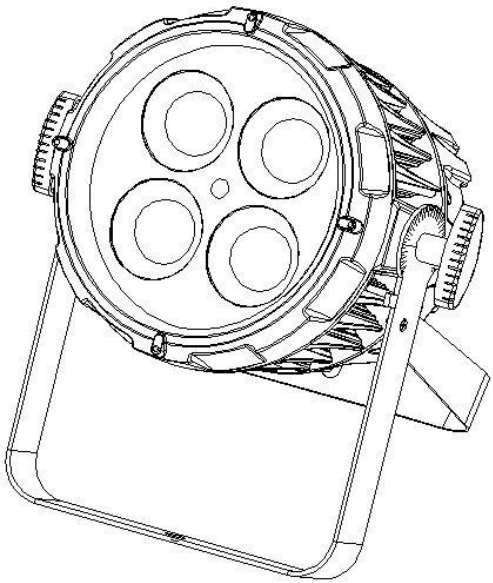

佛山市影烽电子有限公司

安装，使用前请详细阅读此手册

目　录

一、　安全指导……02 页

二、　产品尺寸……03 页

三、　控制面板……04 页

四、　产品参数……05 页

五、　菜单说明……07 页

六、　通道表……08 页

七、　常见的故障解析及故障处理方案……09 页

八、　注意事项……09 页

九、　常规维护……10 页

十、　声明……10 页

十一、　联系方式……10 页

一、安全指导



产品出厂时所有包装完整，性能均完好，请按照用户手册进行使用和安装，由于人为原因导致产品故障不在我司保修范围内，请保存此用户手册，作为将来的使用和安装咨询依据，如果您向其他用户推销此产品，请确保他们也得到此手册，本手册相关资料仅供参考，所有灯具产品请以实物为准，如有更改恕不另行通知，影烽将保留最终解释权。

下列标志用于识别产品和用户手册的重要安全信息：

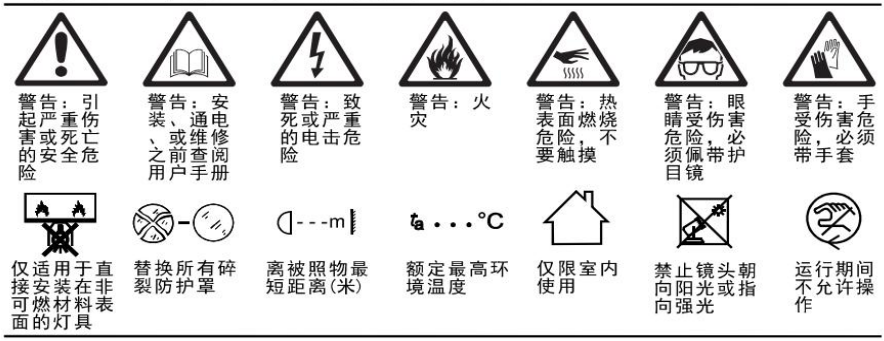

●在收到产品使用前，请拆开仔细检查是否有因运输而导致的损坏，并检查以下配件是否齐全，如有损坏请不要使用此灯具，并快速与经销商或制造商联系。

LQE-IP2004	4 台/大箱
说明书	1 份
保修卡	1 份

●本产品防护等级为 IP66，为了给您带来更好的使有效果，建议每三个月清洁保养一次，清洁维修保养或长期不使用时请将电源拔掉。

●灯具的安装、操作使用应由专业人员进行。

●为了使灯具能长期稳定使用，请勿在 -25℃以下或 45℃以上环境运行。

●严禁将灯具直接连接到其它调光设备或音视频设备。

●灯具运行时周边请勿放置可燃物品，禁止金属器具、水、易燃等物体进入灯具内部，以免导致内部电子器件损坏，人员触电或起火，如遇以上物体流入灯体，请立即关闭电源并由专业人员处理。

●产品稳定运行后表面温度可达 70℃，请勿徒手触摸，运行过程中眼睛请勿直视，以免损伤眼睛。

●灯具内部无可维修或替换用任何部件，请勿擅自打开灯具外壳。

●如遇产品出现故障，请立即断电停止使用，找专业人员检查维修，如需提供技术帮助，请与经销商或制造商联系。

安装：

●灯具应安装在通风良好的环境处，至少保证灯具与邻近安装面 0.5m，出于安全的原因，灯具配有保险扣或者连接孔的，出于安全的原因，请使用能承受灯具 10 倍重量的保险绳穿过保险绳连接孔进行辅助吊装。
同时检查确保通风孔通畅，人员安装固定设备时请佩戴安全绳索及必要的防护设备。

●设备通电前请确保电源线及供电电压与灯具电压要求一致，避免电源线与其他线体类交织缠绕，灯具工作时，请勿触摸电源线和插头，以防触电，请仔细检查电源线是否破损，如有破损请及时更换并确保每台灯具安全规范接地。

二、产品尺寸

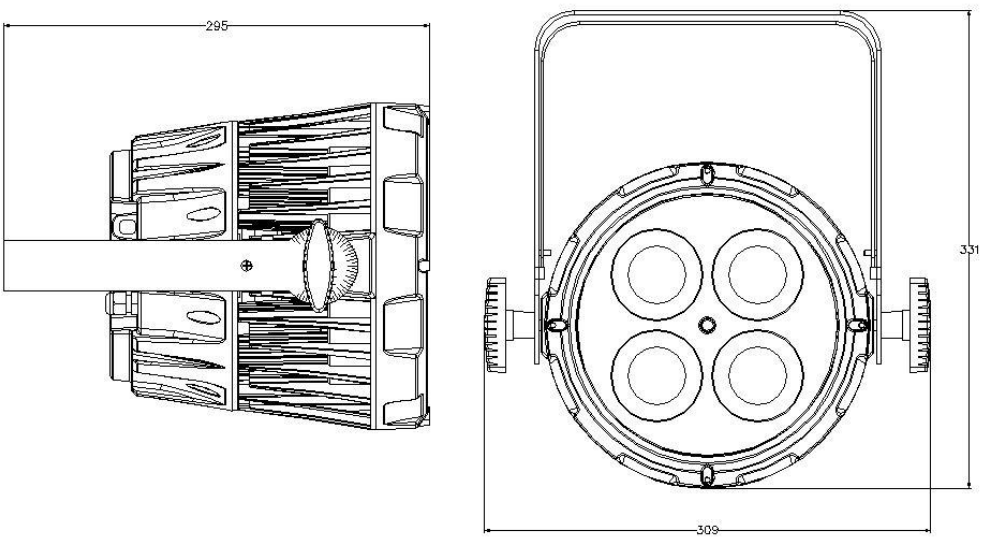

三、控制面板

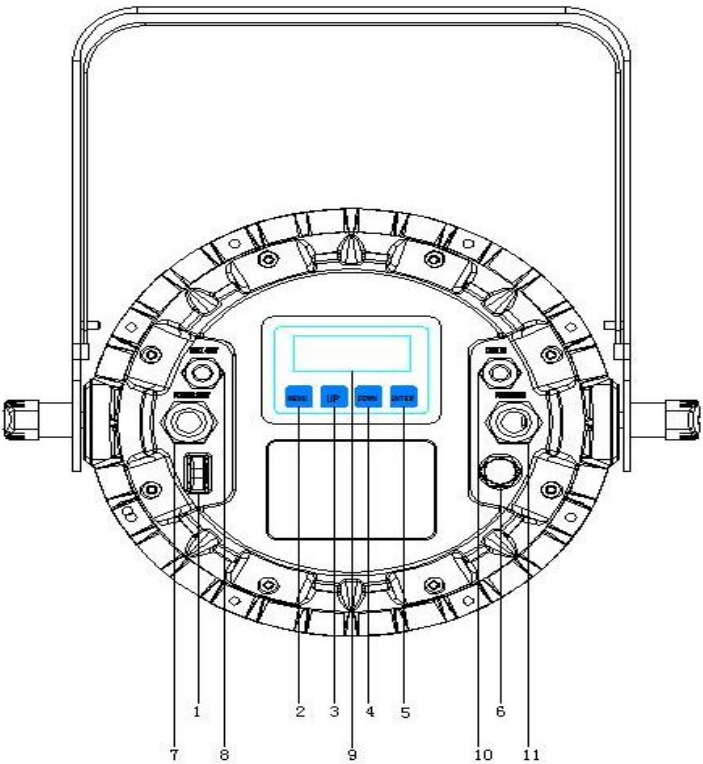

1. 保险绳挂孔
2. 菜单键
3. 上键
4. 下键
5. 确认键
6. 透气阀
7. 电源输出线
8. DMX 输出线
9. 显示窗口
10. DMX 输入线
11. 电源输入线

30 秒不操作进入锁屏状态，解锁操作如下：

1-菜单键→ 2-上键→ 3-下键→ 4-上键→ 5-下键（屏幕显示 Loc4）→6-确认键

四、产品参数

4.1 灯具规格说明

◆ **电源、信号**

输入电压：AC100-240V~ 50/60Hz

额定功率：250W

电源接口：灯具自带 2.5 平方三芯防水对接插头，一进一出，线长 3 米

信号接口：灯具自带 0.75 平方三芯防水对接插头，一进一出，线长 3 米

◆ **光源**

光　　源：4 颗 100W 四合一 COB 进口灯珠

灯珠寿命：50000 小时

◆ **颜色**

颜　　色：RGBW

显色指数：W-Ra≥95

◆ **产品规格**

控制方式：DMX512、RDM、声控、自走、主从

通道模式：10CH

出光角度：14° ~45°

调光系统：0-100%线性调节

频闪系统：频率最高达到 25Hz，

◆ **物理参数**

防护等级：IP66

工作环境：-25℃ - +45℃

产品尺寸：L295×W309×H331(mm)

产品重量：7KG

4.2 照度图

光束角度：14°
全亮

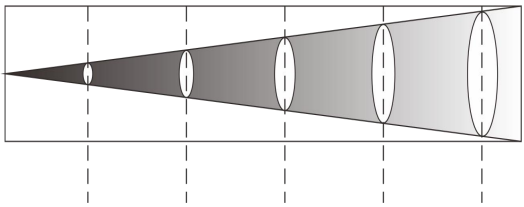

距离(米)	3	5	7	9	11
照度(lux)	9063	3263	1664	1007	674

测试距离（M）	3	5	7	9	11
光斑直径（M）	0.75	1.27	1.75	2.24	2.74
照度（lux）	9063	3263	1664	1007	674

光束角度：45°
全亮

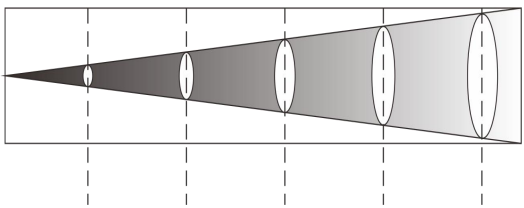

距离(米)	3	5	7	9	11
照度(lux)	1750	641	327	197	132

测试距离（M）	3	5	7	9	11
光斑直径（M）	2.1	3.5	4.9	6.3	7.7
照度（lux）	1750	641	327	197	132

五、菜单说明

MENU	UP	DOWN	增加范围值	ENTER	功能说明
	通过“DOWN”或“UP”键可以增加或减少菜单显示的数值		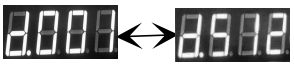	“ENTER”键确认并保存当前值	设置地址码
					10 通道
					红色调光 000~255 数值越大，亮度也越大。按确认键改颜色
					绿色调光 000~255 数值越大，亮度也越大
					蓝色调光 000~255 数值越大，亮度也越大
					白色调光 000~255 数值越大，亮度也越大
					变焦调节 000~255 数值越大，角度也越小
			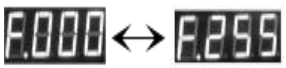		频闪 000~255 数值越大，频闪越快
			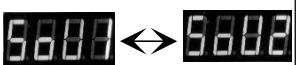		声控模式 1/声控模式 2
					自动模式 1~自动模式 5
					色温 2800K~色温 8000K
			显示温度		显示当前温度

六、通道表

A001　DMX512　　10 通道说明

Aod (10CH)	1	总调光	001-255　由暗到亮
	2	频闪	001-255　由慢到快
	3	宏功能	001-255　0- 30　无效 31-61　效果 1 62-92　效果 2 93-123 效果 3 124-154 效果 4 155-185　效果 5 186-210　声控 1 211-255　声控 2
	4	宏功能速度	001-255　由慢到快
	5	红色调光	001-255　由暗到亮
	6	绿色调光	001-255　由暗到亮
	7	蓝色调光	001-255　由暗到亮
	8	白色调光	001-255　由暗到亮
	9	F 变焦	变　　焦 001-255　由大到小
	10	CTO	0-17：无效 18-34：2800K 35-51：3200K 52-68：3600K 69-85：4000K 86-102：4400K 103-119：4800K 120-136：5200K 137-153：5600K 154-170：6000K 171-187：6400K 188-204：6800K 205-221：7200K 222-238：7600K 239-255：8000K

七、常见的故障解析及故障处理方案

故障现象	故障原因	处理方法
1. 灯具显示屏不亮	1.供电是否正常	①正确接入电源
2.某个灯具不受信号控制	1.地址码是否正确 2.信号线是否连接良好	①设置正确的地址码 ②正确连接信号线
3.灯具某一颗灯珠不亮	1.灯珠可能有一颗烧坏	① 更换

八、注意事项

灯具使用之前须阅读说明书。

安装调试应由专业人员进行。

灯具电源输出口串接同型号的灯具不能超过 8 台。

安装架必须能承载灯具自身 10 倍以上的重量。

灯钩必须锁紧，保险绳必须安装好并锁紧。

灯具表面不可用酒精等稀溶剂擦拭。

灯具使用环境温度不可超过 40 度，远离火源和易燃物品。

本灯具电源线为特别制备，如有损坏，请与制造商联系更换。

灯具在安装及维修时，拔开电源插头，请确保电源断开。

灯具只能在带有防护屏完整状态下使用，更换任何已裂开的防护屏。

本灯具控制导体与电源应保持加强绝缘要求。

电源插座要带保护接地。

灯具内光源为非用户替换光源，应由制造商更换。

警告，触电危险 

九、常规维护

镜片必须经常擦拭，这样可以使灯光效果更好。擦拭频率视环境而定。潮湿，多烟雾特别脏的环境容易使镜片积尘。

- ❖ 用软麻布和专用的玻璃擦洗剂。
- ❖ 仔细擦干部件。
- ❖ 至少 20 天就得擦拭一次镜片外部。

十、声明

本产品在出厂时，性能完好，包装完整。所有使用者应严格遵守以上所陈述的警告事项和操作说明，任何因违规操作而导致的损坏不在本公司的保修范围之内，任何因违规操作而造成的事故、损失亦不在本公司和经销商负责的范围之内。

十一、联系方式

佛山市影烽电子有限公司

服务热线：400-997-1976

邮箱：yf@yf-light.com

公司网址：www.yf-light.com

工厂地址：广东省佛山市南海区狮山镇官窑官里路 8 号

官方公众号

微信公众号

公司网址

佛山市影烽电子有限公司

服务热线：400-977-1976

邮箱：yf@yf-light.com 公司网址：www.yf-light.com

电话：0757-81197898

地址：佛山市南海区狮山高新区官窑里官路8号