LQE-LV400B

400W LED摇头光束灯

用户手册

user's manual

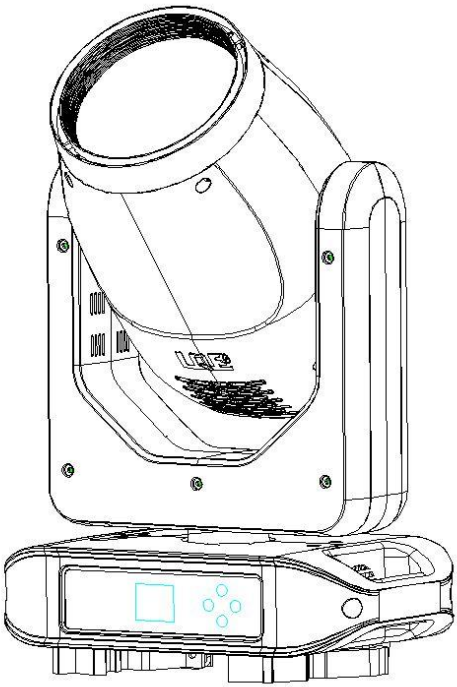

佛山市影烽电子有限公司

安装，使用前请详细阅读此手册

目　录

一、安全指导……02 页

二、产品尺寸……03 页

三、控制面板……04 页

四、产品参数……05 页

五、菜单设置……07 页

六、通道表……08 页

七、常见的故障解析及故障处理方案……12 页

八、常规维护……14 页

九、声明……15 页

十、联系方式……15 页

一、安全指导

警告 产品出厂时所有包装完整，性能均完好，请按照用户手册进行使用和安装，由于人为原因导致产品故障不在我司保修范围内，请保存此用户手册，作为将来的使用和安装咨询依据，如果您向其他用户推销此产品，请确保他们也得到此手册，本手册相关资料仅供参考，所有灯具产品请以实物为准，如有更改恕不另行通知，影烽将保留最终解释权。

下列标志用于识别产品和用户手册的重要安全信息：

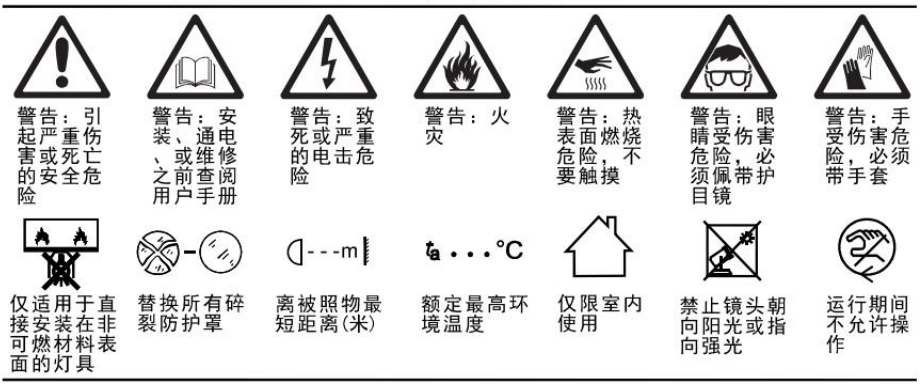

●在收到产品使用前，请拆开仔细检查是否有因运输而导致的损坏，并检查以下配件是否齐全，如有损坏请不要使用此灯具，并快速与经销商或制造商联系。

LQE-LV380B	1 台/箱
电源转接线/信号线	各 1 条
说明书/保修卡	各 1 份
保险绳	1 条

●本产品仅限室内安装使用，防护等级为 IP20，灯具应保持干燥，请勿在多尘或潮湿环境下使用，为了给您带来更好的使有效果，建议每三个月清洁保养一次，清洁维修保养或长期不使用时请将电源拔掉。

●灯具的安装、操作使用应由专业人员进行。

●为了使灯具能长期稳定使用，请勿在 -25℃以下或 40℃以上环境运行。

●严禁将灯具直接连接到其它调光设备或音视频设备。

●灯具运行时周边请勿放置可燃物品，禁止金属器具、水、易燃等物体进入灯具内部，以免导致内部电子器件损坏，人员触电或起火，如遇以上物体流入灯体，请立即关闭电源并由专业人员处理。

●产品稳定运行后表面温度可达 70℃，请勿徒手触摸，运行过程中眼睛请勿直视，以免损伤眼睛。

●灯具内部无可维修或替换用任何部件，请勿擅自打开灯具外壳。

●如遇产品出现故障，请立即断电停止使用，找专业人员检查维修，如需提供技术帮助，请与经销商或制造商联系。

安装：

●灯具应安装在通风良好的环境处，至少保证灯具与邻近安装面 0.5m，，出于安全的原因，灯具配有保险扣或者连接孔的，出于安全的原因，请使用能承受灯具 10 倍重量的保险绳穿过保险绳连接孔进行辅助吊装。

同时检查确保通风孔通畅，人员安装固定设备时请佩戴安全绳索及必要的防护设备。

●设备通电前请确保电源线及供电电压与灯具电压要求一致，避免电源线与其他线体类交织缠绕，灯具工作时，请勿触摸电源线和插头，以防触电，请仔细检查电源线是否破损，如有破损请及时更换并确保每台灯具安全规范接地。

二、产品尺寸

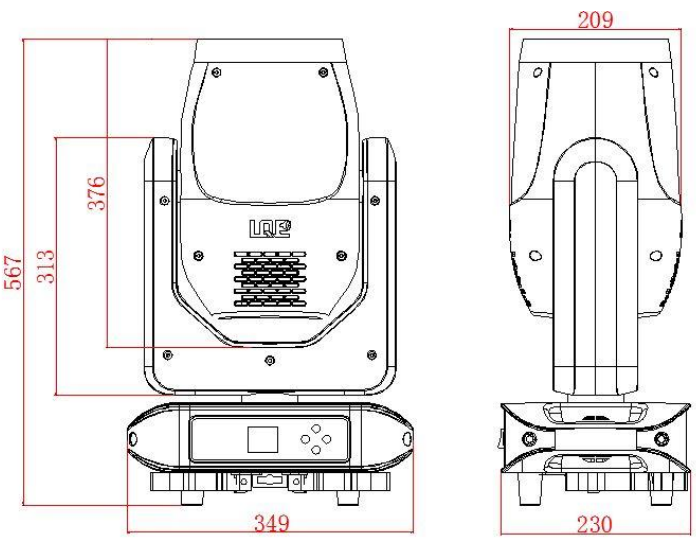

三、控制面板

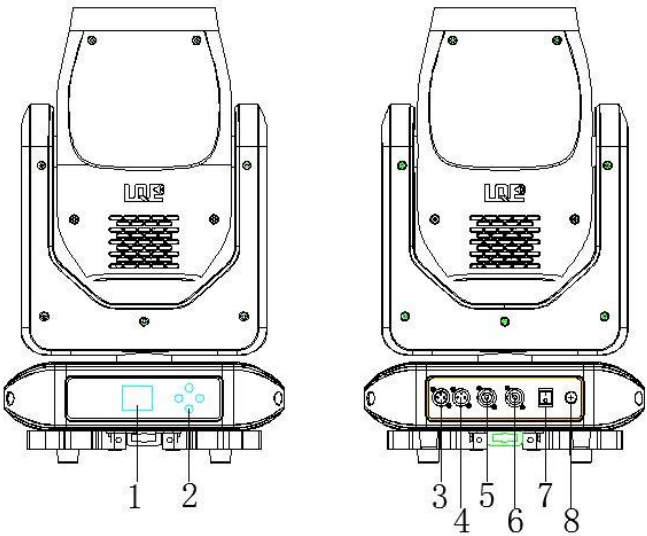

1. 显示面板
2. 轻触按键
3. DMX 输入
4. DMX 输出
5. 电源输入
6. 电源输出
7. 开关
8. 保险

显示面板按键功能描述

功能	说明	功能描述
	菜单键	查看或修改灯具功能设置
	上键	向上选择功能菜单
	下键	向下选择功能菜单
OK	确认键	确认你选择好的功能菜单

四、产品参数

4.1 灯具规格说明

◆ **电源、信号**

输入电压：AC100-240V~ 50/60Hz

额定功率：350W

电源接口：PowerCon 输入输出

信号接口：三芯卡侬座输入输出

◆ **光源**

光　　源：LED 模组

灯珠寿命：20000 小时

显色指数：Ra≥70

色　　温：9000K

◆ **颜色**

固定颜色：14 种颜色+ 白光

◆ **图案**

固定图案：13 个图案+白光

◆ 棱镜

8 棱镜（22 度），8+16 两层花棱镜（15 度/26 度），棱镜可双向旋转及叠加

◆ **产品规格**

控制方式：DMX512、RDM、手动、自走

通道模式：17CH/20CH

雾化系统：雾化镜片，透光率大于 90%，光斑柔和自然

六彩模式：配合棱镜打出六种颜色的彩虹效果

缩放角度：0° - 2°,电动调焦

调光系统：0-100%线性调节

频闪系统：频率最高达到 25Hz

◆ **物理参数**

防护等级：IP20

工作环境：-25℃至 40℃

产品尺寸：L230×W349×H567（mm）

产品重量：15.4KG

4.2 照度图：

光束角度：2°

全亮

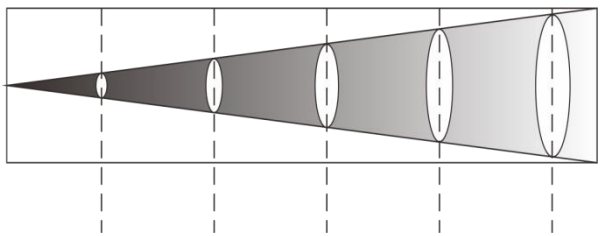

距离(米)	5	7	10	15	20
照度(lux)	168890	86168	42223	18760	10550

测试距离（M）	5	7	10	15	20
光斑直径（M）	0.2	0.28	0.4	0.6	0.8
照度（lux）	168890	86168	42223	18760	10550

五、菜单设置

- 设置
  - 运行 DMX/声控/自走
  - DMX 地址 001-512
  - 电机复位 XY/头部/全部
  - 通道 17CH/20CH
  - 语言 中文/英文
  - 屏幕翻转 关/开
  - X 反转 关/开
  - Y 反转 关/开
  - XY 交换 关/开
  - XY 编码器 开/关
  - DMX 信号 保持/清除
  - 颜色线性 关/开
  - 恢复默认 确认/取消
- 手动
  - 1.X 轴
  - 2.Y 轴
  - 3.XY 速度
  - 4.复位
  - 5.切光&频闪
  - 6.调光
  - 7.颜色
  - 8.图案
  - 9.棱镜 1
  - 10.棱镜 1 旋转
  - 11.棱镜 2
  - 12.棱镜 2 旋转
  - 13.雾化&七彩
  - 14.调焦
  - 15.灯圈调光
  - 16.灯部宏功能
  - 17.灯部宏功能速度
- 信息
  - Ver:T195A-V.250516
  - DIS: V.8.5.3.250516
  - MT: V.8.5.1.250516
  - 时间信息
  - DMX 通道值监测
  - 系统错误
  - 鼓风机转数
  - 霍尔状态 1100011
  - X 轴编码步值 +0000
  - Y 轴编码步值 +0000
  - 极限时长 9999
- 高级
  - 输入密码
  - ****

六、通道表：

通道	通道模式	
	17CH	20CH
1	X 轴	X 轴
2	Y 轴	X 轴微调
3	XY 速度	Y 轴
4	复位	Y 轴微调
5	频闪	XY 速度
6	调光	频闪
7	颜色	调光
8	图案	颜色
9	棱镜1	图案
10	棱镜1旋转	棱镜1
11	棱镜2	棱镜1旋转
12	棱镜2旋转	棱镜2
13	雾化&六彩	棱镜2旋转
14	调焦	雾化&六彩
15	灯带调光	调焦
16	灯带宏功能	保留
17	灯带宏功能速度	灯带调光
18		灯带宏功能
19		灯带宏功能速度
20		复位

通道详情：

通道	**通道值**	**功能**
X 轴	000-255	X 轴 0 °→540 °
X 轴微调	000-255	X 轴 1.2 度微调
Y 轴	000-255	Y 轴 0 °→270 °
Y 轴微调	000-255	Y 轴 1.2 度微调

XY 速度	000-255	X/Y 轴速度　由快到慢
频闪	000-007	闭光
	008-015	开光
	016-131	由慢到快频闪
	132-139	开光
	140-181	由快到慢渐变亮
	182-189	开光
	190-231	由慢到快渐变
	232-239	开光
	240-247	随机频闪
	248-255	开光
调光	000-255	调光 0%-100%
颜色盘	000 - 009	白光
	010 - 014	白光+颜色 1
	015 - 019	颜色 1
	020 - 024	颜色 1+颜色 2
	025 - 029	颜色 2
	030 - 034	颜色 2+颜色 3
	035 - 039	颜色 3
	040 - 044	颜色 3+颜色 4
	045 - 049	颜色 4
	050 - 054	颜色 4+颜色 5
	055 - 059	颜色 5
	060 - 064	颜色 5+颜色 6
	065 - 069	颜色 6
	070 - 074	颜色 6+颜色 7
	075 - 079	颜色 7
	080 - 084	颜色 7+颜色 8
	085 - 089	颜色 8
	090 - 094	颜色 8+颜色 9
	095 - 099	颜色 9

颜色盘	100 - 104	颜色 9+颜色 10
	105 - 109	颜色 10
	110 - 114	颜色 10+颜色 11
	115 - 119	颜色 11
	120 - 124	颜色 11+颜色 12
	125 - 129	颜色 12
	130 - 134	颜色 12+颜色 13
	135 - 139	颜色 13
	140 - 144	颜色 13+颜色 14
	145 - 149	颜色 14
	150 - 154	颜色 14+白光
	155 - 198	反向流水（由快到慢）
	199 - 203	停止
	204 - 255	正向流水（由慢到快）
图案盘	000 - 009	白光孔
	010 - 014	固图 1
	015 - 019	固图 2
	020 - 024	固图 3
	025 - 029	固图 4
	030 - 034	固图 5
	035 - 039	固图 6
	040 - 044	固图 7
	045 - 049	固图 8
	050 - 054	固图 9
	055 - 059	固图 10
	060 - 064	固图 11
	065 - 069	固图 12
	070 - 074	固图 13
	075 - 079	固图 1 抖动由慢到快
	080 - 084	固图 2 抖动
	085 - 089	固图 3 抖动

图案盘	090 - 094	固图 4 抖动
	095 - 099	固图 5 抖动
	100 - 104	固图 6 抖动
	105 - 109	固图 7 抖动
	110 - 114	固图 8 抖动
	115 - 119	固图 9 抖动
	120 - 124	固图 10 抖动
	125 - 129	固图 11 抖动
	130 - 134	固图 12 抖动
	135 - 139	固图 13 抖动
	140 - 198	正向流水（由快到慢）
	199 - 202	停止
	203 - 255	反向流水（由慢到快）
棱镜 1	000-007	无效
	008-255	棱镜 1 打出
棱镜 1 旋转	000-127	棱镜 1 角度调节
	128-190	反向旋转（由快到慢）
	191-193	停止
	194-255	正向旋转（由慢到快）
棱镜 2	000-007	无效
	008-255	棱镜 2 弹出
棱镜 2 旋转	000-127	棱镜 1 角度调节
	128-189	反向旋转（由快到慢）
	190-193	停止
	194-255	正向旋转（由慢到快）
雾化&六彩	000-63	无
	64-127	雾化
	128-255	六彩
调焦	000-255	图案清晰度由远到近
灯带调光	000-255	灯带总调光 0%-100%
灯带宏功能	000-255	灯带效果选择调光

灯带宏 功能速度	000-255	灯带效果速度
复位	000-139 140-149 150-159 160-199 200-209 210-255	无功能 小电机复位 X/Y电机复位 无功能 所有电机复位 无功能

七、常见的故障解析及故障处理方案

故障描述	可能原因	处理方法
通电后无动作	电源开关没有打开	打开电源开关
	检查保险丝是否烧断，取出保险丝，目测是否熔断	找出保险丝熔断的原因,排查故障后更换相同参数保险丝
	灯具的交流输入线路（交流电源插座、灯具的电源线、灯具的电源线插头）是否完好	1、排除交流电源插座故障。 2、更换灯具的电源线。 3、调整灯具的电源插座避免松动。
	灯具的开关电源模块输出直流电压是否正常	断开负载，检查电压是否正常，排查负载。无输出直流电压，更换开关电源。排除故障后方可通电。
灯具不受控制	控制系统的DMX信号线没有连接到灯具的DMX接	使用DMX信号线连接控制系统到灯具的DMX接
	连接控制系统和灯具的DMX信号线有开路或者短路	更换 DMX 信号线
	检查地址码是否正确，进入菜单修改地址码，更改DMX模式，达到用户要	配置控制系统的地址码与灯具“运行参数”项的“地址设置”为相同的数值，按照客户要求配置灯具的“通道模式选择”。

	灯具的DMX卡依信号板的信号输入输出异常，灯具的主控板没有输入输出电	排查灯具的DMX卡依信号板故障，更换灯具的主控板。
灯泡不亮/灯暗	控制板功能是否完好，测试PWM信号是否正常	排查故障，维修或更换
	LED驱动板功能是否完好，测试LED驱动输出、输入电压是否正常	排查故障，维修或更换
灯泡不亮/灯暗	灯具温度过高，触发了温度保护装置，使灯具自动停止工作。	1、灯具周围空气流通，使用降温、换气装置降低灯具温度至常温。 2、灯具，清理灯座鼓风机、灯座风扇的灰尘。 3、灯座鼓风机、灯座风扇的性能，如果达不到散热要求，请进行维修或更换相同参数散热装置。
图案盘错位或控制不正常	连接图案盘电机和电机驱动器的电机线接插件连接不良好，电机线有松动、破损或者断开。	重新连接电机线的接插件，排查电机线是否有松动、破损或者断开，更换电机线。
	相对应的电机驱动板故障，检查驱动板是否有输出。	更换相对应的软件版本驱动板
	图案盘电机对应的磁敏管与定位磁铁有错位，或者磁敏损坏。	校准磁敏管与定位磁铁的位置，更换损坏的磁敏管。
图案盘错位或控制不正常	图案盘电机运转不均匀有抖动、定位不准、 失步或多步，或者电机不运转。	排查电机的控制器是否输出脉冲频率过高、电机产生严重振荡或者负载过重、电机驱动器与控制器之间的信号线断线，更换相同型号图案盘电机。

光效衰弱、光斑不均匀	光源老化，未超出使用寿命，使用工具测试照度。	根据客户需求更换或是继续使用。
	调焦镜头组件、物镜等有灰尘堆积或者污渍。	按照规范清洁、调焦镜头组件、物镜等。
	光学镜头有破损。	更换光学镜
颜色不纯	光效衰弱、光斑不均匀	更换光源或是继续使用。
	色片有积尘或污迹。	专业技术人员取出清洁。
	玻璃图案片、色片有脱膜、破损或者残缺	更换脱膜、破损和残缺的玻璃图案片和色片。
图案不清晰	玻璃图案片有积尘或污迹。	专业技术人员取出清洁。
	光学镜头有积尘或污迹。	专业技术人员取出清洁。
	光学镜头有磨损。	专业技术人员取出更换

注：本灯型不包含的部件可忽略；其他维修工作应由有资格的专业人士进行。

八、常规维护

灯具要求进行日常清洁保养，使用寿命长短很大程度取决于操作环境和规范，如有疑问请咨询影烽技术工程师的建议，在本书中没有包括的维修和保养工作交给影烽有资格的技术工程师。

警告：清洁时打开盖子之前要断开电源。

注意：过多的灰尘、烟流度和非正常使用引起的损坏，不在保修范围之内。

清洁风扇与气孔

1. 灯具应保持干燥，避免在潮湿环境下工作。
2. 间歇性的使用会有效地延长本灯具的寿命。
3. 为了获得良好的通风效果和灯光效果要注意经常清洁风扇和风扇网以及透镜。
4. 请勿用酒精等有机溶剂擦拭灯具外壳，以免造成损坏。
5. 断电源后，冷却彻底，打开盖子。
6. 用吸尘器或压力吹气机轻轻吹去灰尘及浮物。
7. 用无气味棉纸或浸过清水、蒸馏水的棉布擦去颗粒状物，不要擦表面，用压力气体吹走浮物。

8. 用浸有乙丙醇的棉布或无气味棉纸去掉灰尘和残留物，也可以使用玻璃清洗器，但残留物必须用蒸馏水来去掉，从中心向两边划圈擦拭然后用软绵布擦干。

九、声明

本产品在出厂时，性能完好，包装完整。所有使用者应严格遵守以上所陈述的警告事项和操作说明，任何因违规操作而导致的损坏不在本公司的保修范围之内，任何因违规操作而造成的事故、损失亦不在本公司和经销商负责的范围之内。

十、联系方式

佛山市影烽电子有限公司

服务热线：400-997-1976

邮箱：yf@yf-light.com

公司网址：www.yf-light.com

工厂地址：广东省佛山市南海区狮山镇官窑官里路 8 号

官方公众号



微信公众号



公司网址

佛山市影烽电子有限公司

服务热线：400-977-1976

邮箱：yf@yf-light.com 公司网址：www.yf-light.com

电话：0757-81197898

地址：佛山市南海区狮山高新区官窑里官路8号