LQE-IP4080

LED 防水条形频闪灯

用户手册

user's manual

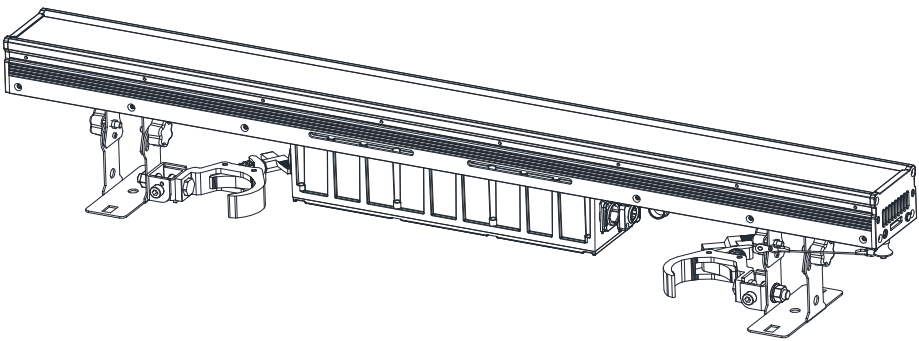

佛山市影烽电子有限公司

安装，使用前请详细阅读此手册

目录

一、开箱检查……02 页

二、产品介绍……02 页

三、安全警告信息……02 页

四、产品参数……03 页

1. 灯具配置……03 页

2. 产品特点……04 页

3. 照度图……05 页

五、界面显示……05 页

六、通道表……08 页

七、常见的故障解析及故障处理方案……32 页

八、注意事项……32 页

九、声明……33 页

十、联系方式……33 页

首先感谢您选择了我公司生产的 LED 灯具，从此您不仅拥有了品质优越、性能稳定的产品，而且您可以享受到我公司为您提供的快捷细致的售后服务。

一、开箱检查

IP4080PS 灯具	1 台
使用说明书	1 本
产品保修卡	1 张

二、产品介绍

本灯具采用 672 颗三合一红绿蓝 LED 灯珠&112 颗单色白光 LED 灯珠组成光源，搭配美观大方、散热优良的铸铝外壳、宽电压的开关电源、自主研发的驱动模板，成就了这款光效高、寿命长，发热少、节能环保、性能稳定深受国内外客户好评的产品。

三、安全警告信息



警告：引起严重的伤害或死亡的安全危险

该产品只使用于专业使用，不适用于其他用途。使用这种产品应注意热电冲击，紫外线辐射，灯泡爆炸或脱落引起的严重或致命损伤。



警告：致死亡或严重安危的电击危险

预防电击，进行电气连接的人员必须有相应的资格方可进行操作，在安装前，请确认你所使用的电源电压必须符合灯具所标识的电压，且要有过载或者漏电保护。



禁止放进垃圾桶

电子产品不能直接放进垃圾桶，应经过专业回收处理



请勿直接安装在可燃材料表面灯具

防止燃烧起火，设备安装必须远离易燃易爆物品，设备距易燃易爆物品或材料最短距离为 0.5m。



警告：热表面高温危险
灯具运行时，表面温度高，请勿徒手触摸。



警告:火灾
避免发生火灾，该产品使用应注意热、火、电冲击，紫外线辐射，灯泡爆炸或脱落引起的严重或致命损伤。



不要注视亮着的光源
眼睛不能长时间直视发光体，以免眼睛受到伤害危险。

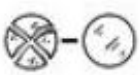

替换所有碎裂防护罩
灯具上的保护屏，透镜如果产生可见的损坏，即损坏到失效程度，如产生裂缝或深痕时应更换。



接地符号
每一台灯具必须正确接地，并按照相关标准进行电气安装。避免在雷雨天气或潮湿环境中使用。



灯具不适宜被隔热材料覆盖
灯具运行时，请保持空气流通，请勿使用隔热材料覆盖。

四、产品参数

1.灯具参数

灯珠配置：672 颗 RGB-3 合一灯珠&112 颗单色白光灯珠组成,3*16 像素独立控制的光源

输入电压：AC100-240V~　频率：50/60Hz

额定功率：480W

电源接口：1、3*2.5 平方三芯 16A 防水对接插头，一进一出，线长 3 米
2、防水电源座，一进一出（可选）

信号接口：1、3*0.75 平方三芯防水卡侬对接插头，一进一出，线长 3 米
2、防水信号座，一进一出（可选）

网络接口：NEUTRIK 品牌 防水 Art-net,一进一出。（可选）

发光角度：120°

DMX 通道模式：12 种通道模式：CH7/CH15/CH17/CH21/CH33/CH39/CH65/
CH68/CH69/CH70/CH112/CH117

控制模式：DMX512、RDM、Art-net、声控、手动、自走、主从。

电子雾化：独立线性电子雾化效果

灯珠寿命：平均 50000 小时

高速频闪：独立电子频闪，1-25Hz

防护等级：IP66

产品尺寸：L1004×W128×H173MM

净 重：8.8KG

注意事项：16A 防水电源线及信号在安装时，请水平放置。

产品尺寸图

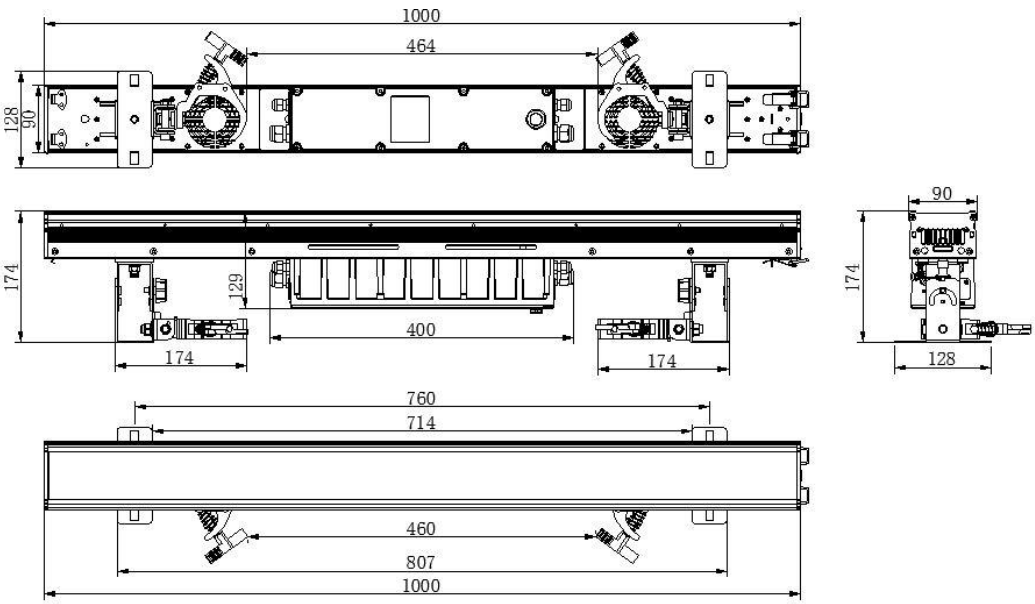

2.产品特点

1.科学的灯珠组合，搭配雾化调节，混色效果出类拔萃。

2.AC100-240V 宽范围电压输入，无需因电压不稳而困扰。

3.简洁、明朗的显示界面，通俗易懂、简单实用。

4.0-255 级线性调光，色彩更细腻、绚丽。

5.主从机、声控、RDM、网络、DMX 控制。

3.照度图

光束角度：120°

全亮

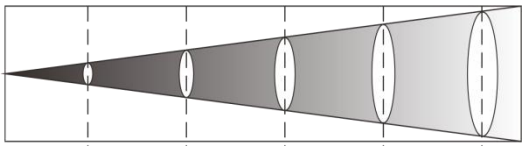

距离(米) 3 5 7 9 11

照度(lux) 495.8 178.5 91.1 55 31

测试距离（M）	3	5	7	9	12
照度（lux）	495.8	178.5	91.1	55	31

五、界面显示



1.MENU 菜单

2.UP 数值递加

3.DOWN 数值递减

4.ENTER 确认

15 秒不操作进入锁屏状态，解锁操作如下：

1-菜单键→ 2-上键→ 3-下键→ 4-上键→ 5-下键（屏幕显示 LOCK 4）→6-确认键

操作说明：按菜单键”MENU”进入功能选择界面，OLED 显示屏显示当前所处的功能（参照功能表）。后面的数字代表该种功能所处的.地址码.或速度、

的参数。按”UP” 或”DOWN”键即可修改其参数值。按”ENTER”键确认即可。

LED 显示窗功能对照表，（所有的功能按选定后再按”ENTER”键确认即可）

序号	显示	功能说明	
主菜单	DMX 地址	001-512 UP、DOWN 键加减地址码数值	
	通道模式	7 通道/ 15 通道/ 21 通道/ 39 通道/ 112 通道/ 17 通道/ 33 通道/ 65 通道/ 68 通道/ 69 通道/ 117 通道/ 70 通道	
	网络	域 000--255 IP 地址 002.000.000.001 子网掩码 255.000.000.000	
	设备设置	调光曲线	平方率/反平方率/ S 曲线/线性
		调光速度	快速/慢速
		白平衡	红色 1/绿色 1/蓝色 1/红色 2/绿色 2/蓝色 2
		像素顺序反转	有效/无效
		DMX 最后状态	保持/待机/手动
		显示反转	是/否
		温度单位	° C/ ° F
		语言	中文/英文
		恢复出厂设置	是/否
	设备测试	自动测试	正在测试……
		手动测试	1.红色
			2.绿色
			3.蓝色
			4.白色
			5.调光
			6.调光微调

			7.持续	
			8.速率	
			9.雾化	
	设备信息	设备使用时间	0 小时	
		LED 使用小时	LED 总小时数	0 小时
			LED 开灯时间	0 小时
			重置 LED 时间	Password :000
		温度	当前温度 x° C，最高温度 x° C	
		固件版本	HW:4 SW :8	
		RDM UID	UID:XXXXXXXXXXXX	
		错误记录	设备错误	……
			重置错误记录	是/否
		观察 DMX 通道值	1.红色	000
			2.绿色	000
			3.蓝色	000
			4.白色	000
			5.颜色	000
			6.调光	000
			7.调光微调	000
			8.持续	000
			9.速率	000
			10.频闪效果	000
			11.内置效果 1	000
			12.内置效果 2	000
			13.效果速度	000
			14.渐变	000
			15.雾化	000

六、通道表

CH7 通道说明：

通道	通道值	基本功能
1	000-255	红
2	000-255	绿
3	000-255	蓝
4	000-255	白
5	000-255	000-005 无功能 006-255 调光 0%-100%
6	000-255	调光微调
7	000-255	雾化 0%-100%

CH15 通道说明

通道	通道值	基本功能
1	000-255	红
2	000-255	绿
3	000-255	蓝
4	000-255	白
5	000-255	宏颜色 000-009 无功能 010-017 颜色 1 018-024 颜色 2 025-032 颜色 3 033-039 颜色 4 040-047 颜色 5 048-054 颜色 6 055-061 颜色 7 062-069 颜色 8 070-076 颜色 9 077-084 颜色 10 085-091 颜色 11 092-099 颜色 12 100-106 颜色 13 107-113 颜色 14

		114-121　　颜色 15 122-128　　颜色 16 129-136　　颜色 17 137-143　　颜色 18 144-151　　颜色 19 152-158　　颜色 20 159-165　　颜色 21 166-173　　颜色 22 174-180　　颜色 23 181-188　　颜色 24 189-195　　颜色 25 196-203　　颜色 26 204-210　　颜色 27 211-217　　颜色 28 218-225　　颜色 29 226-232　　颜色 30 233-240　　颜色 31 241-247　　颜色 32 248-255　　颜色 33
6	000-255	调光 000-005　无功能 006-255　调光 0%-100%
7	000-255	调光微调
8	000-255	频闪持续时间
9	000-255	频闪速率 000-006　无功能 007-255　由慢到快
10	000-255	频闪 000-005　无功能 006-050　慢开快关 051-100　快开慢关 101-150　慢开慢关 151-200　闪电特效

		201-255　随机频闪
11	000-255	RGB 模式 000-023　无功能 024-031　效果 1 032-039　效果 2 040-047　效果 3 048-055　效果 4 056-063　效果 5 064-071　效果 6 072-079　效果 7 080-087　效果 8 088-095　效果 9 096-103　效果 10 104-111　效果 11 112-119　效果 12 120-127　效果 13 128-135　效果 14 136-143　效果 15 144-151　效果 16 152-159　效果 17 160-167　效果 18 168-175　效果 19 176-183　效果 20 184-191　效果 21 192-199　效果 22 200-207　效果 23 208-215　效果 24 216-223　效果 25 224-231　效果 26 232-239　效果 27 240-247　效果 28 248-255　效果 29
12	000-255	W 模式

		000-090 无效果 091-105 效果 1 106-120 效果 2 121-135 效果 3 136-150 效果 4 151-165 效果 5 166-180 效果 6 181-195 效果 7 196-210 效果 8 211-225 效果 9 226-240 效果 10 241-255 效果 11
13	000-255	模式速度 000-127 正向，由慢到快 128-255 反向，由慢到快
14	000-255	淡出效果
15	000-255	雾化

CH21 通道说明

通道	通道值	基本功能
1	000-255	红
2	000-255	绿
3	000-255	蓝
4	000-255	宏颜色，参考 CH15 模式的通道 5
5	000-255	RGB 调光 000-005 无功能 006-255 调光 0%-100%
6	000-255	RGB 调光微调
7	000-255	RGB 频闪持续时间
8	000-255	频闪速率 000-006 无功能 007-255 由慢到快

9	000-255	频闪 000-005 无功能 006-050 慢开快关 051-100 快开慢关 101-150 慢开慢关 151-200 闪电特效 201-255 随机频闪
10	000-255	RGB 模式,参考 CH15 模式的通道 11
11	000-255	RGB 速度 000-127 正向，由慢到快 128-255 反向，由慢到快
12	000-255	RGB 淡出
13	000-255	W 调光 000-005 无功能 006-255 调光 0%-100%
14	000-255	W 调光微调
15	000-255	W 频闪持续时间
16	000-255	W 频闪速率 000-006 无功能 007-255 由慢到快
17	000-255	W 频闪 000-005 无功能 006-050 慢开快关 051-100 快开慢关 101-150 慢开慢关 151-200 闪电特效 201-255 随机频闪
18	000-255	W 模式，参考 CH15 模式的通道 12
19	000-255	W 速度 000-127 正向，由慢到快 128-255 反向，由慢到快
20	000-255	W 淡出

21	000-255	雾化

CH39 通道说明

通道	通道值	基本功能
1	000-255	红 1
2	000-255	绿 1
3	000-255	蓝 1
4	000-255	红 2
5	000-255	绿 2
6	000-255	蓝 2
7	000-255	红 3
8	000-255	绿 3
9	000-255	蓝 3
10	000-255	红 4
11	000-255	绿 4
12	000-255	蓝 4
13	000-255	红 5
14	000-255	绿 5
15	000-255	蓝 5
16	000-255	红 6
17	000-255	绿 6
18	000-255	蓝 6
19	000-255	红 7
20	000-255	绿 7
21	000-255	蓝 7
22	000-255	红 8
23	000-255	绿 8
24	000-255	蓝 8
25	000-255	RGB 调光 000-005 无功能 006-255 调光 0%-100%

26	000-255	RGB 调光微调
27	000-255	RGB 频闪持续时间
28	000-255	RGB 频闪速率 000-006　无功能 007-255　由慢到快
29	000-255	RGB 频闪 000-005　无功能 006-050　慢开快关 051-100　快开慢关 101-150　慢开慢关 151-200　闪电特效 201-255　随机频闪
30	000-255	白 1
31	000-255	白 2
32	000-255	白 3
33	000-255	白 4
34	000-255	W 调光 000-005　无功能 006-255　调光 0%-100%
35	000-255	W 调光微调
36	000-255	W 频闪持续时间
37	000-255	W 频闪速率 000-006　无功能 007-255　由慢到快
38	000-255	W 频闪 000-005　无功能 006-050　慢开快关 051-100　快开慢关 101-150　慢开慢关 151-200　闪电特效 201-255　随机频闪
39	000-255	雾化

CH112 通道说明：

通道	通道值	基本功能
1	000-255	红 1
2	000-255	绿 1
3	000-255	蓝 1
4	000-255	红 2
5	000-255	绿 2
6	000-255	蓝 2
7	000-255	红 3
8	000-255	绿 3
9	000-255	蓝 3
10	000-255	红 4
11	000-255	绿 4
12	000-255	蓝 4
13	000-255	红 5
14	000-255	绿 5
15	000-255	蓝 5
16	000-255	红 6
17	000-255	绿 6
18	000-255	蓝 6
19	000-255	红 7
20	000-255	绿 7
21	000-255	蓝 7
22	000-255	红 8
23	000-255	绿 8
24	000-255	蓝 8
25	000-255	红 9
26	000-255	绿 9
27	000-255	蓝 9
28	000-255	红 10

29	000-255	绿 10
30	000-255	蓝 10
31	000-255	红 11
32	000-255	绿 11
33	000-255	蓝 11
34	000-255	红 12
35	000-255	绿 12
36	000-255	蓝 12
37	000-255	红 13
38	000-255	绿 13
39	000-255	蓝 13
40	000-255	红 14
41	000-255	绿 14
42	000-255	蓝 14
43	000-255	红 15
44	000-255	绿 15
45	000-255	蓝 15
46	000-255	红 16
47	000-255	绿 16
48	000-255	蓝 16
49	000-255	红 17
50	000-255	绿 17
51	000-255	蓝 17
52	000-255	红 18
53	000-255	绿 18
54	000-255	蓝 18
55	000-255	红 19
56	000-255	绿 19
57	000-255	蓝 19
58	000-255	红 20
59	000-255	绿 20

60	000-255	蓝 20
61	000-255	红 21
62	000-255	绿 21
63	000-255	蓝 21
64	000-255	红 22
65	000-255	绿 22
66	000-255	蓝 22
67	000-255	红 23
68	000-255	绿 23
69	000-255	蓝 23
70	000-255	红 24
71	000-255	绿 24
72	000-255	蓝 24
73	000-255	红 25
74	000-255	绿 25
75	000-255	蓝 25
76	000-255	红 26
77	000-255	绿 26
78	000-255	蓝 26
79	000-255	红 27
80	000-255	绿 27
81	000-255	蓝 27
82	000-255	红 28
83	000-255	绿 28
84	000-255	蓝 28
85	000-255	红 29
86	000-255	绿 29
87	000-255	蓝 29
88	000-255	红 30
89	000-255	绿 30
90	000-255	蓝 30

91	000-255	红 31
92	000-255	绿 31
93	000-255	蓝 31
94	000-255	红 32
95	000-255	绿 32
96	000-255	蓝 32
97	000-255	白 1
98	000-255	白 2
99	000-255	白 3
100	000-255	白 4
101	000-255	白 5
102	000-255	白 6
103	000-255	白 7
104	000-255	白 8
105	000-255	白 9
106	000-255	白 10
107	000-255	白 11
108	000-255	白 12
109	000-255	白 13
110	000-255	白 14
111	000-255	白 15
112	000-255	白 16

CH17 通道说明

通道	通道值	基本功能
1	000-255	红 1
2	000-255	绿 1
3	000-255	蓝 1
4	000-255	红 2
5	000-255	绿 2
6	000-255	蓝 2

7	000-255	红 3
8	000-255	绿 3
9	000-255	蓝 3
10	000-255	红 4
11	000-255	绿 4
12	000-255	蓝 4
13	000-255	白 1
14	000-255	白 2
15	000-255	白 3
16	000-255	白 4
17	000-255	雾化

CH33 通道说明

通道	通道值	基本功能
1	000-255	红 1
2	000-255	绿 1
3	000-255	蓝 1
4	000-255	红 2
5	000-255	绿 2
6	000-255	蓝 2
7	000-255	红 3
8	000-255	绿 3
9	000-255	蓝 3
10	000-255	红 4
11	000-255	绿 4
12	000-255	蓝 4
13	000-255	红 5
14	000-255	绿 5
15	000-255	蓝 5
16	000-255	红 6
17	000-255	绿 6

18	000-255	蓝 6
19	000-255	红 7
20	000-255	绿 7
21	000-255	蓝 7
22	000-255	红 8
23	000-255	绿 8
24	000-255	蓝 8
25	000-255	白 1
26	000-255	白 2
27	000-255	白 3
28	000-255	白 4
29	000-255	白 5
30	000-255	白 6
31	000-255	白 7
32	000-255	白 8
33	000-255	雾化

CH65 通道说明：

通道	通道值	基本功能
1	000-255	红 1
2	000-255	绿 1
3	000-255	蓝 1
4	000-255	红 2
5	000-255	绿 2
6	000-255	蓝 2
7	000-255	红 3
8	000-255	绿 3
9	000-255	蓝 3
10	000-255	红 4
11	000-255	绿 4
12	000-255	蓝 4

13	000-255	红 5
14	000-255	绿 5
15	000-255	蓝 5
16	000-255	红 6
17	000-255	绿 6
18	000-255	蓝 6
19	000-255	红 7
20	000-255	绿 7
21	000-255	蓝 7
22	000-255	红 8
23	000-255	绿 8
24	000-255	蓝 8
25	000-255	红 9
26	000-255	绿 9
27	000-255	蓝 9
28	000-255	红 10
29	000-255	绿 10
30	000-255	蓝 10
31	000-255	红 11
32	000-255	绿 11
33	000-255	蓝 11
34	000-255	红 12
35	000-255	绿 12
36	000-255	蓝 12
37	000-255	红 13
38	000-255	绿 13
39	000-255	蓝 13
40	000-255	红 14
41	000-255	绿 14
42	000-255	蓝 14
43	000-255	红 15

44	000-255	绿 15
45	000-255	蓝 15
46	000-255	红 16
47	000-255	绿 16
48	000-255	蓝 16
49	000-255	白 1
50	000-255	白 2
51	000-255	白 3
52	000-255	白 4
53	000-255	白 5
54	000-255	白 6
55	000-255	白 7
56	000-255	白 8
57	000-255	白 9
58	000-255	白 10
59	000-255	白 11
60	000-255	白 12
61	000-255	白 13
62	000-255	白 14
63	000-255	白 15
64	000-255	白 16
65	000-255	雾化

CH68 通道说明：

通道	通道值	基本功能
1	000-255	调光 000-005 无功能 006-255 调光 0%-100%
2	000-255	RGB 频闪 000-007 无功能 008-127 由慢到快

		128-130　无功能 131-250　随机频闪 251-255　无功能
3	000-255	W 频闪 000-007　无功能 008-127　由慢到快 128-130　无功能 131-250　随机频闪 251-255　无功能
4	000-255	雾化
5	000-255	红 1
6	000-255	绿 1
7	000-255	蓝 1
8	000-255	红 2
9	000-255	绿 2
10	000-255	蓝 2
11	000-255	红 3
12	000-255	绿 3
13	000-255	蓝 3
14	000-255	红 4
15	000-255	绿 4
16	000-255	蓝 4
17	000-255	红 5
18	000-255	绿 5
19	000-255	蓝 5
20	000-255	红 6
21	000-255	绿 6
22	000-255	蓝 6
23	000-255	红 7
24	000-255	绿 7
25	000-255	蓝 7

26	000-255	红 8
27	000-255	绿 8
28	000-255	蓝 8
29	000-255	红 9
30	000-255	绿 9
31	000-255	蓝 9
32	000-255	红 10
33	000-255	绿 10
34	000-255	蓝 10
35	000-255	红 11
36	000-255	绿 11
37	000-255	蓝 11
38	000-255	红 12
39	000-255	绿 12
40	000-255	蓝 12
41	000-255	红 13
42	000-255	绿 13
43	000-255	蓝 13
44	000-255	红 14
45	000-255	绿 14
46	000-255	蓝 14
47	000-255	红 15
48	000-255	绿 15
49	000-255	蓝 15
50	000-255	红 16
51	000-255	绿 16
52	000-255	蓝 16
53	000-255	白 1
54	000-255	白 2
55	000-255	白 3
56	000-255	白 4

57	000-255	白 5
58	000-255	白 6
59	000-255	白 7
60	000-255	白 8
61	000-255	白 9
62	000-255	白 10
63	000-255	白 11
64	000-255	白 12
65	000-255	白 13
66	000-255	白 14
67	000-255	白 15
68	000-255	白 16

CH69 通道说明：

通道	通道值	基本功能
1	000-255	RGB 调光 000-005 无功能 006-255 调光 0%-100%
2	000-255	RGB 频闪 000-007 无功能 008-127 由慢到快 128-130 无功能 131-250 随机频闪 251-255 无功能
3	000-255	W 调光 000-005 无功能 006-255 调光 0%-100%
4	000-255	W 频闪 000-007 无功能 008-127 由慢到快 128-130 无功能 131-250 随机频闪

		251-255　无功能
5	000-255	雾化
6	000-255	红 1
7	000-255	绿 1
8	000-255	蓝 1
9	000-255	红 2
10	000-255	绿 2
11	000-255	蓝 2
12	000-255	红 3
13	000-255	绿 3
14	000-255	蓝 3
15	000-255	红 4
16	000-255	绿 4
17	000-255	蓝 4
18	000-255	红 5
19	000-255	绿 5
20	000-255	蓝 5
21	000-255	红 6
22	000-255	绿 6
23	000-255	蓝 6
24	000-255	红 7
25	000-255	绿 7
26	000-255	蓝 7
27	000-255	红 8
28	000-255	绿 8
29	000-255	蓝 8
30	000-255	红 9
31	000-255	绿 9
32	000-255	蓝 9
33	000-255	红 10
34	000-255	绿 10

35	000-255	蓝 10
36	000-255	红 11
37	000-255	绿 11
38	000-255	蓝 11
39	000-255	红 12
40	000-255	绿 12
41	000-255	蓝 12
42	000-255	红 13
43	000-255	绿 13
44	000-255	蓝 13
45	000-255	红 14
46	000-255	绿 14
47	000-255	蓝 14
48	000-255	红 15
49	000-255	绿 15
50	000-255	蓝 15
51	000-255	红 16
52	000-255	绿 16
53	000-255	蓝 16
54	000-255	白 1
55	000-255	白 2
56	000-255	白 3
57	000-255	白 4
58	000-255	白 5
59	000-255	白 6
60	000-255	白 7
61	000-255	白 8
62	000-255	白 9
63	000-255	白 10
64	000-255	白 11
65	000-255	白 12

66	000-255	白 13
67	000-255	白 14
68	000-255	白 15
69	000-255	白 16

CH117 通道说明：

通道	通道值	基本功能
1	000-255	调光 000-005 无功能 006-255 调光 0%-100%
2	000-255	频闪持续时间
3	000-255	频闪速率 000-006 无功能 007-255 由慢到快
4	000-255	频闪 000-005 无功能 006-050 慢开快关 051-100 快开慢关 101-150 慢开慢关 151-200 闪电特效 201-255 随机频闪
5	000-255	雾化
6	000-255	红 1
7	000-255	绿 1
8	000-255	蓝 1
9	000-255	红 2
10	000-255	绿 2
11	000-255	蓝 2
12	000-255	红 3
13	000-255	绿 3
14	000-255	蓝 3

15	000-255	红 4
16	000-255	绿 4
17	000-255	蓝 4
18	000-255	红 5
19	000-255	绿 5
20	000-255	蓝 5
21	000-255	红 6
22	000-255	绿 6
23	000-255	蓝 6
24	000-255	红 7
25	000-255	绿 7
26	000-255	蓝 7
27	000-255	红 8
28	000-255	绿 8
29	000-255	蓝 8
30	000-255	红 9
31	000-255	绿 9
32	000-255	蓝 9
33	000-255	红 10
34	000-255	绿 10
35	000-255	蓝 10
36	000-255	红 11
37	000-255	绿 11
38	000-255	蓝 11
39	000-255	红 12
40	000-255	绿 12
41	000-255	蓝 12
42	000-255	红 13
43	000-255	绿 13
44	000-255	蓝 13
45	000-255	红 14

46	000-255	绿 14
47	000-255	蓝 14
48	000-255	红 15
49	000-255	绿 15
50	000-255	蓝 15
51	000-255	红 16
52	000-255	绿 16
53	000-255	蓝 16
54	000-255	红 17
55	000-255	绿 17
56	000-255	蓝 17
57	000-255	红 18
58	000-255	绿 18
59	000-255	蓝 18
60	000-255	红 19
61	000-255	绿 19
62	000-255	蓝 19
63	000-255	红 20
64	000-255	绿 20
65	000-255	蓝 20
66	000-255	红 21
67	000-255	绿 21
68	000-255	蓝 21
69	000-255	红 22
70	000-255	绿 22
71	000-255	蓝 22
72	000-255	红 23
73	000-255	绿 23
74	000-255	蓝 23
75	000-255	红 24
76	000-255	绿 24

77	000-255	蓝 24
78	000-255	红 25
79	000-255	绿 25
80	000-255	蓝 25
81	000-255	红 26
82	000-255	绿 26
83	000-255	蓝 26
84	000-255	红 27
85	000-255	绿 27
86	000-255	蓝 27
87	000-255	红 28
88	000-255	绿 28
89	000-255	蓝 28
90	000-255	红 29
91	000-255	绿 29
92	000-255	蓝 29
93	000-255	红 30
94	000-255	绿 30
95	000-255	蓝 30
96	000-255	红 31
97	000-255	绿 31
98	000-255	蓝 31
99	000-255	红 32
100	000-255	绿 32
101	000-255	蓝 32
102	000-255	白 1
103	000-255	白 2
104	000-255	白 3
105	000-255	白 4
106	000-255	白 5
107	000-255	白 6

108	000-255	白 7
109	000-255	白 8
110	000-255	白 9
111	000-255	白 10
112	000-255	白 11
113	000-255	白 12
114	000-255	白 13
115	000-255	白 14
116	000-255	白 15
117	000-255	白 16

CH70 通道说明：

通道	通道值	基本功能
1	000-255	调光 000-005　无功能 006-255　调光 0%-100%
2	000-255	RGB 频闪 000-007　无功能 008-127　由慢到快 128-130　无功能 131-250　随机频闪 251-255　无功能
3	000-255	W 频闪 000-007　无功能 008-127　由慢到快 128-130　无功能 131-250　随机频闪 251-255　无功能
4	000-255	雾化
5	000-255	红 1
6	000-255	绿 1
7	000-255	蓝 1

8	000-255	红 2
9	000-255	绿 2
10	000-255	蓝 2
11	000-255	红 3
12	000-255	绿 3
13	000-255	蓝 3
14	000-255	红 4
15	000-255	绿 4
16	000-255	蓝 4
17	000-255	红 5
18	000-255	绿 5
19	000-255	蓝 5
20	000-255	红 6
21	000-255	绿 6
22	000-255	蓝 6
23	000-255	红 7
24	000-255	绿 7
25	000-255	蓝 7
26	000-255	红 8
27	000-255	绿 8
28	000-255	蓝 8
29	000-255	红 9
30	000-255	绿 9
31	000-255	蓝 9
32	000-255	红 10
33	000-255	绿 10
34	000-255	蓝 10
35	000-255	红 11
36	000-255	绿 11
37	000-255	蓝 11
38	000-255	红 12

39	000-255	绿 12
40	000-255	蓝 12
41	000-255	红 13
42	000-255	绿 13
43	000-255	蓝 13
44	000-255	红 14
45	000-255	绿 14
46	000-255	蓝 14
47	000-255	红 15
48	000-255	绿 15
49	000-255	蓝 15
50	000-255	红 16
51	000-255	绿 16
52	000-255	蓝 16
53	000-255	白 1
54	000-255	白 2
55	000-255	白 3
56	000-255	白 4
57	000-255	白 5
58	000-255	白 6
59	000-255	白 7
60	000-255	白 8
61	000-255	白 9
62	000-255	白 10
63	000-255	白 11
64	000-255	白 12
65	000-255	白 13
66	000-255	白 14
67	000-255	白 15
68	000-255	白 16
69	000-255	RGB 淡出效果

70	000-255	W 淡出效果

七、常见的故障解析及故障处理方案

故障现象	故障原因	处理方法
1. 灯具显示屏不亮	1.供电是否正常 2.线路是否正确	①正确接入电源
2.某个灯具不受信号控制	1.地址码是否正确 2.信号线是否连接良好	①设置正确的地址码 ②正确连接信号线
3.某只灯具或某一色几颗灯珠不亮	1.灯珠可能有一颗烧坏	① 更换

八、注意事项

灯具使用之前须阅读说明书

安装调试应由专业人员进行

灯具表面不可用酒精等稀溶剂擦拭

灯具使用环境温度不可超过 40 度,远离火源和易燃物品,切勿让水淋湿灯具。

吊挂安装时必须配备能承载灯具自身 10 倍重量的灯钩和保险绳。

本灯具应保持干燥，避免在潮湿环境下工作。

本灯具电源线为特别制备，如有损坏，请与制造商联系更换。

灯具在安装及维修时，拔开电源插头，请确保电源断开。

灯具只能在带有防护屏完整状态下使用，更换任何已裂开的防护屏。

本灯具控制导体与电源应保持加强绝缘要求。

本灯具未使用到的电源座，网络座，信号座必须把防水胶垫正确堵住座子，以免淋雨进水。

电源插座要带保护接地。

灯具内光源为非用户替换光源，应由制造商更换。

警告,触电危险



九、声明

本产品在出厂时，性能完好，包装完整。所有使用者应严格遵守以上所陈述的警告事项和操作说明，任何因误用而导致的损坏不在本公司的保修之内，对忽视操作手册而导致的故障和问题亦不在经销商负责的范围之内。

十、联系方式

佛山市影烽电子有限公司

服务热线：400-997-1976

邮箱：yf@yf-light.com

公司网址：www.yf-light.com

工厂地址：广东省佛山市南海区狮山镇官窑官里路 8 号

官方公众号

微信公众号

公司网址

佛山市影烽电子有限公司

服务热线：400-977-1976

邮箱：yf@yf-light.com 公司网址：www.yf-light.com

电话：0757-81197898

地址：佛山市南海区狮山高新区官窑里官路8号