LQE-IP7150EW

7 颗 150W LED 防水蜂眼

用户手册

user's manual

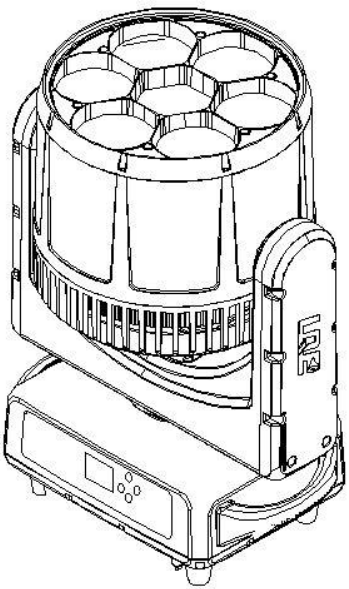

佛山市影烽电子有限公司

安装，使用前请详细阅读此手册

目　录

一、安全指导……02 页

二、产品尺寸……03 页

三、控制面板……04 页

四、技术参数……05 页

五、控制信号线连接……06 页

六、菜单……07 页

七、通道表……11 页

八、产品保养及清洁……22 页

九、声明……22 页

十、联系方式……23 页

一、安全指导

产品出厂时所有包装完整，性能均完好，请按照用户手册进行使用和安装，由于人为原因导致产品故障不在我司保修范围内，请保存此用户手册，作为将来的使用和安装咨询依据，如果您向其他用户推销此产品，请确保他们也得到此手册，本手册相关资料仅供参考，所有灯具产品请以实物为准，如有更改恕不另行通知，影烽将保留最终解释权。

警 告

下列标志用于识别产品和用户手册的重要安全信息：



➢ 开箱检查

在收到产品使用前，请拆开仔细检查是否有因运输而导致的损坏，并检查以下配件是否齐全，如有损坏请不要使用此灯具，并快速与经销商或制造商联系

产品	数量/条	产品	数量/本
信号线	1	说明书	1
保险绳	1	保修卡/合格证	1

- 本产品防护等级为 IP66，建议每三个月清洁保养一次，清洁维修保养或长期不使用时请将电源拔掉。
- 灯具的安装、操作使用应由专业人员进行。
- 为了使灯具能长期稳定使用，请勿在 -25℃以下或 45℃以上环境运行。
- 严禁将灯具直接连接到其它调光设备或音视频设备。
- 灯具运行时周边请勿放置可燃物品，禁止金属器具、水、易燃等物体进入灯具内部，以免导致内部电子器件损坏，人员触电或起火，如遇以上物体流入灯体，请立即关闭电源并由专业人员处理。

- 产品稳定运行后表面温度可达 85℃以下，请勿徒手触摸，运行过程中眼睛请勿直视，以免损伤眼睛。
- 灯具内部无可维修或替换用任何部件，请勿擅自打开灯具外壳。
- 如遇产品出现故障，请立即断电停止使用，找专业人员检查维修，如需提供技术帮助，请与经销商或制造商联系。

➢ **安装：**

- 灯具应安装在通风良好的环境处，至少保证灯具与邻近安装面 0.5m，出于安全的原因，灯具配有保险扣或者连接孔的，请使用能承受灯具 10 倍重量的保险绳穿过保险绳连接孔进行辅助吊装。
- 同时检查确保通风孔通畅，人员安装固定设备时请佩戴安全绳索及必要的防护设备。
- 设备通电前请确保电源线及供电电压与灯具电压要求一致，避免电源线与其他线体类交织缠绕，灯具工作时，请勿触摸电源线和插头，以防触电，请仔细检查电源线是否破损，如有破损请及时更换并确保每台灯具安全规范接地。

二、产品尺寸

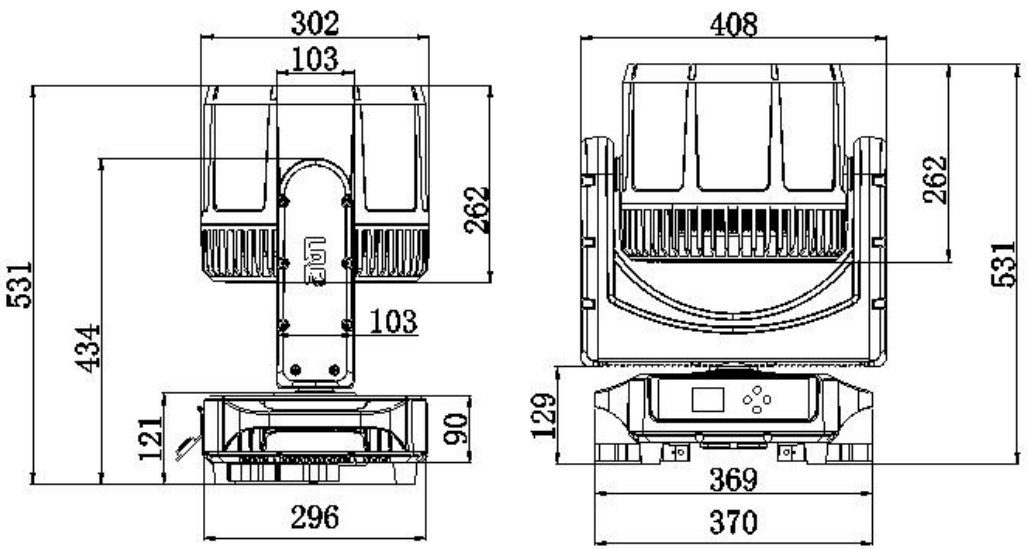

三、控制面板

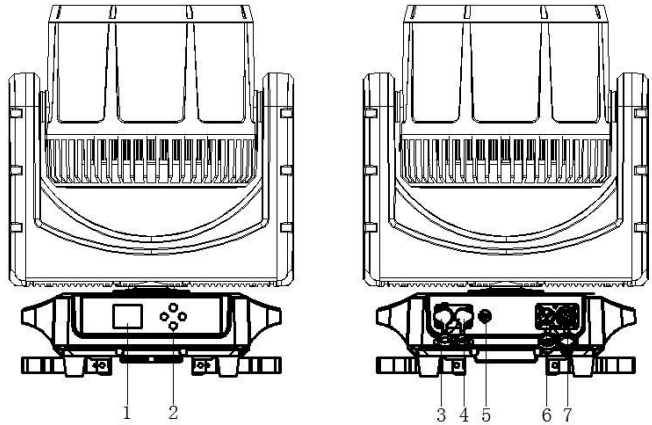

1. 显示窗口
2. 轻触按键
3. DMX 输入
4. DMX 输出
5. 透气阀
6. 电源输入
7. 电源输出

1. 显示面板按键功能描述

1.1. 进入菜单解锁密码：【上下上下】

1.2. 快速拔码步骤：解锁后—菜单键—确认键—菜单键—上下键实现快速跳码，再按菜单键—上下键单个数值跳码

功能	说明	功能描述
	菜单键	查看或修改灯具功能设置
	上键	向上选择功能菜单
	下键	向下选择功能菜单
	确认键	确认你选择好的功能菜单

四、技术参数

4.1 灯具规格说明

电　　压：AC110-240V 50-60HZ

总 功 率：1150W

电 源 线：3*2.5 平方 16A 防水公母插，线长 3 米；(可选:防水 PowerCon)

信 号 线：防水三芯卡侬座，一进一出

光　　源：7 颗 150W RGBL 四合一 LED

灯珠寿命：平均 50000 小时

缩放角度：4-45°

频　　闪：1-25 次/秒带多种频闪效果

调　　光：0-100%线性调光

通　　道：19CH/20CH/41CH/42CH/19RCH/20RCH/41RCH/42RCH

控　　制：DMX512、RDM、自走、声控、主从

水平扫描：540 度+16 bit 微调

垂直扫描: 270 度+16 bit 微调

显 示 屏：1.8 英寸液晶显示屏，中英文显示，可 180 度旋转

防护等级：IP66

工作环境：-25℃ - +45℃

产品尺寸：L408×W302×H531（mm）

产品重量：24.25KG

4.2 照度图

光束角度:4°

全亮

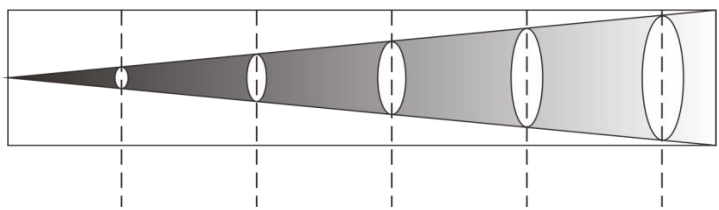

距离(米)	5	10	15	20	25
照度	23448	5862	2605	1465	937

测试距离(M)	5	10	15	20	25
光斑直径(M)	0.55	1.1	1.65	2.2	2.76
照度（lux）	23448	5862	2605	1465	937

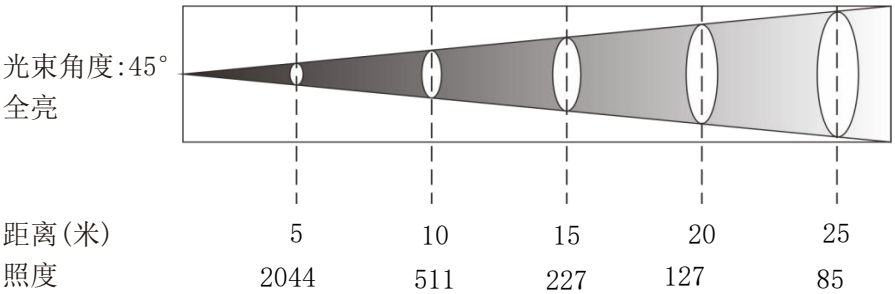

测试距离(M)	5	10	15	20	25
光斑直径(M)	3.5	7	10.5	14	17
照度（lux）	2044	511	227	127	85

五、控制信号线连接

5.1 信号连接

将 XLR-XLR 控制线从控制器的 DMX 输出口连接到第一台灯具的 DMX 输入口（3 芯或 5 芯卡侬座），并从第一台灯具的 DMX 输出口连接到第二台灯具的 DMX 输入口，依此类推，直至将所有的灯具串连接完毕。

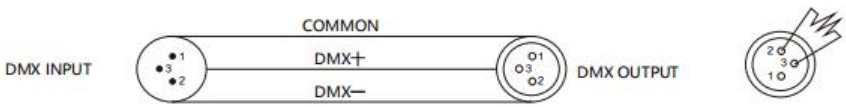

3 芯 XLR：PIN 1：GND，PIN 2：负信号，PIN 3：正信号

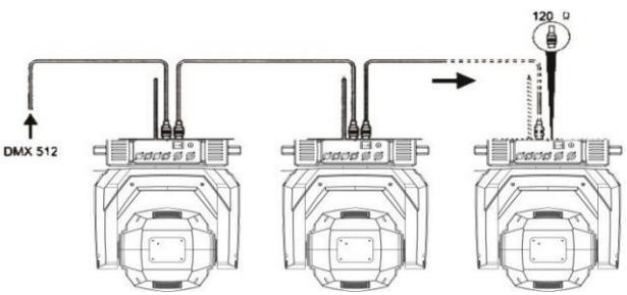

注意：请记住在最后一台灯具的信号输出连接一个回路插头，此回路插在CANON(卡侬)插头的 2 脚和 3 脚之间连接一个 1/4W 120 欧的电阻，连接此回路插可有效地避免 DMX512 信号在传输入过程中产生的信号反射现象，远距离传输信号时，需使用 DMX512 信号放大器，先从控制器连接到信号放大器输入端，然后从输出端连接到灯具，最后那台插上终端插头。

六、菜单

主菜单	次级菜单	三级菜单/参数
地址	001 - 512	每次地址码加 1 或者地址码减 1
系统设置	运行模式	DMX /自走 1/自走 2/声控
	通道模式	染色模式：19CH/20CH/41CH/42CH 蜂眼模式：19RCH/20RCH/41RCH/42RCH
	水平反转	关/开
	竖直反转	关/开
	光耦纠错	开/关
	信号保持	开/关
	屏幕保护	开/关
	屏幕翻转	自动/开/关
	同步更新	开/关 （此功能请在拔掉 DMX 线下操作）
	语言	中/EN
	屏幕锁	开/关
	调光速度	标准/快速
	调光曲线	平方/反平方/线性/S 曲线
	调光频率	10K/6K/4K/2.4K/1.2K/25K/20K/15K
	风扇模式	静音/剧场/自动
	恢复出厂设置	
手动模式	手动控制通道值	000-255
系统校准	输入密码	灯具校准

系统复位	效果电机复位	除 XY 以外的效果盘复位
	扫描电机复位	仅 XY 轴复位
	全部电机复位	灯具复位
系统信息	复位信息	显示具体信息内容
	DMX 数据检测	显示具体 DMX 检测内容
	传感器信息	显示光耦、霍尔具体信息
	硬件版本	显示硬件版本号
	软件版本	显示软件版本号

系统设置

选项	说明	
运行模式	灯具支持三种运行模式：DMX 模式、自走模式、声控模式	
	DMX 模式	控台模式，接收 DMX 信号，RDM 信号
	自走模式 1	灯具按内置程序 1 自动运行
	自走模式 2	灯具按内置程序 2 自动运行
	声控模式	当灯具检测到较强的声音时，灯具按内置程序自动运行一个场景，否则保持最后一次的场景
通道模式	染色模式：19CH/20CH/41CH/42CH 蜂眼模式：19RCH/20RCH/41RCH/42RCH	
水平反转	设置 X 轴转动方向	
	关闭	不反向
	开启	反向
竖直反转	设置 Y 轴转动方向	
	关闭	不反向
	开启	反向

信号保持	无 DMX 信号时，灯具的输出状态	
	关闭	无信号，所以电机和光源回到复位完成时位置和状态
	开启	无信号，保持最后一帧 DMX 数据输出
屏幕保护	屏幕亮屏时长	
	关闭	常亮
	开启	静态环境下，屏幕定时关屏
屏幕翻转	设置屏幕的显示方向	
	关闭	不反转显示
	开启	反转显示
同步更新	同步多台灯具的设置参数或校准参数	
	关闭	同步更新功能关闭。
	开启	用 DMX 线将多台灯具连接起来，可在校准界面同步更新信息。（注意：请拔掉 DMX 信号线）
语言	中英文菜单切换	
	中	中文
	EN	英文菜单
调光速度	标准/快速	
调光曲线	平方/反平方/线性/S 曲线	
调光频率	10K/6K/4K/2.4K/1.2K/25K/20K/15K	
风扇模式	静音/剧场/自动	
恢复出厂设置	灯具参数返回出厂设置	
	取消	保持原状
	确认	灯具恢复出厂设置

◆手动控制

此界面用于控制当前灯具，具体内容见通道表。

按“确定”键进入编辑状态。按“上”“下”键改变通道值。再按一次“确定”保存修改值，退出编辑，按“退出”则不保存修改的值，直接退出编辑。

◆系统校准

这里设置一层密码“****”，防止非专业人员误操作。按“确定”键进行密码验证。

选项	说明
初始位置校准	进入子界面后，可调整 X 轴、Y 轴、调焦、旋转等电机的复位位置，以弥补硬件安装上的误差，调整范围 0~255，127 表示没有调整
白平衡校准	可调整LED1-19以及整体LED的功率,调整范围0~255，255 表示没有调整
功率校准	可调整整灯最高功率，调整范围 0~255，255 表示没有调整
MIC 灵敏度校准	调节声控灵敏度
修改密码	设置系统校准密码

◆复位

按“上”“下”键切换复位模式，按“确定”后直接复位。

选项	说明
效果电机复位	调焦、旋转电机复位
扫描电机复位	仅 XY 轴复位
全部电机复位	灯具复位

◆系统信息

选项	说明
复位错误信息	如果红色 ERR 指示灯发亮，说明灯具运行出错： 1）MCU1 通信故障（电机与显示板通信失败） 2）MCU2 通信故障（电机板与灯板通信失败） 3）X/Y 光耦报错 4）旋转、放大复位失败
DMX 数据监控	由此进入子界面，以数值显示通道值以供查看，可翻页
传感器信息	1）霍尔： 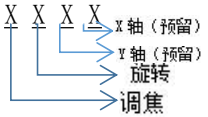 2)传感器： X、Y 光耦：XXXX--XXXX 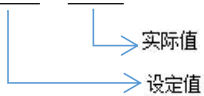

七、通道表

染色模式通道表

通道	19CH	41CH	20CH	42CH
1	X	X	X	X
2	X 微调	X 微调	X 微调	X 微调
3	Y	Y	Y	Y
4	Y 微调	Y 微调	Y 微调	Y 微调
5	XY 速度	XY 速度	XY 速度	XY 速度
6	调焦	调焦	调焦	调焦
7	调焦微调	调焦微调	调焦微调	调焦微调

8	调光	调光	调光	调光
9	调光微调	调光微调	调光微调	调光微调
10	频闪	频闪	频闪	频闪
11	宏功能	宏功能	宏功能	宏功能
12	红色	红色 1	红色	红色 1
13	绿色	绿色 1	绿色	绿色 1
通道	19CH	41CH	20CH	42CH
14	蓝色	蓝色 1	蓝色	蓝色 1
15	柠檬色	柠檬色 1	柠檬色	柠檬色 1
16	CTO 色温	红色 2	CTO 色温	红色 2
17	颜色宏	绿色 2	颜色宏	绿色 2
18	效果	蓝色 2	颜色交换	蓝色 2
19	效果速度	柠檬色 2	效果	柠檬色 2
20		红色 3	效果速度	红色 3
21		绿色 3		绿色 3
22		蓝色 3		蓝色 3
23		柠檬色 3		柠檬色 3
24		红色 4		红色 4
25		绿色 4		绿色 4
26		蓝色 4		蓝色 4
27		柠檬色 4		柠檬色 4
28		红色 5		红色 5

29		绿色 5		绿色 5
30		蓝色 5		蓝色 5
31		柠檬色 5		柠檬色 5
32		红色 6		红色 6
33		绿色 6		绿色 6
34		蓝色 6		蓝色 6
通道	19CH	41CH	20CH	42CH
35		柠檬色 6		柠檬色 6
36		红色 7		红色 7
37		绿色 7		绿色 7
38		蓝色 7		蓝色 7
39		柠檬色 7		柠檬色 7
40		CTO 色温		CTO 色温
41		颜色宏		颜色宏
42				颜色交换

蜂眼模式通道表

通道	19RCH-20CH	41RCH-42CH	20RCH-21CH	42RCH-43CH
1	X	X	X	X
2	X 微调	X 微调	X 微调	X 微调
3	Y	Y	Y	Y

4	Y 微调	Y 微调	Y 微调	Y 微调
5	XY 速度	XY 速度	XY 速度	XY 速度
6	调焦	调焦	调焦	调焦
7	调焦微调	调焦微调	调焦微调	调焦微调
8	调光	调光	调光	调光
9	调光微调	调光微调	调光微调	调光微调
10	频闪	频闪	频闪	频闪
11	宏功能	宏功能	宏功能	宏功能
12	红色	红色 1	红色	红色 1
13	绿色	绿色 1	绿色	绿色 1
14	蓝色	蓝色 1	蓝色	蓝色 1
15	柠檬色	柠檬色 1	柠檬色	柠檬色 1
16	CTO 色温	红色 2	CTO 色温	红色 2
17	颜色宏	绿色 2	颜色宏	绿色 2
18	效果	蓝色 2	颜色交换	蓝色 2
19	效果速度	柠檬色 2	效果	柠檬色 2
20	旋转	红色 3	效果速度	红色 3
21		绿色 3	旋转	绿色 3
22		蓝色 3		蓝色 3
23		柠檬色 3		柠檬色 3
24		红色 4		红色 4
25		绿色 4		绿色 4

通道	19RCH-20CH	41RCH-42CH	20RCH-21CH	42RCH-43CH
26		蓝色 4		蓝色 4
27		柠檬色 4		柠檬色 4
28		红色 5		红色 5
29		绿色 5		绿色 5
30		蓝色 5		蓝色 5
31		柠檬色 5		柠檬色 5
32		红色 6		红色 6
33		绿色 6		绿色 6
34		蓝色 6		蓝色 6
35		柠檬色 6		柠檬色 6
36		红色 7		红色 7
37		绿色 7		绿色 7
38		蓝色 7		蓝色 7
39		柠檬色 7		柠檬色 7
40		CTO 色温		CTO 色温
41		颜色宏		颜色宏
42		旋转		颜色交换
43				旋转

通道详情

➢PAN（略）

➢PAN FINE（略）

➢TILT（略）

➢TILT FINE（略）

➢PAN-TILT TIME XY 速度（略）

➢FOCUS（略）

➢FOCUS FINE（略）

➢STOP/STROBE 频闪

BIT	效果	备注
000-007	闭光	
008-015	开光	
016-131	频闪，由慢到快	
132-139	开光	
140-181	快开慢关，由慢到快	
182-189	开光	
190-231	慢开快关，由慢到快	
232-239	开光	
240-247	随机频闪，由慢到快	
248-255	开光	

➢LAMP CONTROL& RESET 复位

BIT	效果	备注
000-029	无功能	在相应区域停留5秒之后开始有效
030-039	调光曲线：线性	
040-049	调光曲线：平方率	
050-059	调光曲线：反平方率	
060-069	调光曲线：S 曲线	
070-079	风扇模式：安静	
080-089	风扇模式：自动	
090-099	风扇模式：剧场	
100-109	LED 频率可设置	

110-119	LED 频率不可设置	
120-122	无功能	
123	900Hz	
124	1000Hz	
125	1100Hz	
126	1200Hz	
127	1300Hz	
128	1400Hz	
129	1500Hz	
130	2500Hz	
131	4000Hz	
132	5000Hz	
133	6000Hz	
134	10KHz	
135	15KHz	
136	20KHz	
137	25KHz	
138-139	无功能	
140-149	X/Y 轴复位	
150-159	头部复位	
160-169	颜色校正：开	
170-179	颜色校正：关	
180-189	校正模式：高显指	
190-199	校正模式：高亮度	
200-209	所有复位	
210-219	调光速度：快速	
220-229	调光速度：平滑	
230	起光模式：高	
231	起光模式：低	
232-233	防晒模式：开	
234-235	防晒模式：关	
236-255	无功能	

➢CTO 色温

BIT	效果	备注
000	无功能	
001-004	8000K	
005-009	7900K	
010-013	7800K	
014-018	7700K	
019-022	7600K	
023-027	7500K	
028-031	7400K	
032-036	7300K	
037-040	7200K	
041-045	7100K	
046-049	7000K	
050-054	6900K	
055-058	6800K	
059-063	6700K	
064-067	6600K	
068-072	6500K	
073-076	6400K	
077-081	6300K	
082-085	6200K	
086-090	6100K	
091-094	6000K	
095-099	5900K	
100-103	5800K	
104-108	5700K	
109-112	5600K	
113-117	5500K	
118-121	5400K	
122-126	5300K	
127-130	5200K	

131-135	5100K	
136-139	5000K	
140-144	4900K	
145-148	4800K	
149-153	4700K	
154-157	4600K	
158-162	4500K	
163-166	4400K	
167-171	4300K	
172-175	4200K	
176-180	4100K	
181-184	4000K	
185-189	3900K	
190-193	3800K	
194-198	3700K	
199-202	3600K	
203-207	3500K	
208-211	3400K	
212-216	3300K	
217-220	3200K	
221-225	3100K	
226-229	3000K	
230-234	2900K	
235-238	2800K	
239-243	2700K	
244-247	2600K	
248-255	2500K	

➢COLOR MACRO 颜色宏

BIT	效果	备注
000-009	无功能	
010-016	LEE 790 - Moroccan Pink	

017-023	LEE 157 - Pink	
024-030	LEE 332 - Special Rose Pink	
031-037	LEE 328 - Follies Pink	
038-044	LEE 345 - Fuchsia Pink	
045-051	LEE 194 - Surprise Pink	
052-058	LEE 181 - Congo Blue	
059-065	LEE 071 - Tokyo Blue	
066-072	LEE 120 - Deep Blue	
073-079	LEE 079 - Just Blue	
080-086	LEE 132 - Medium Blue	
087-093	LEE 200 - Double CT Blue	
094-100	LEE 161 - State Blue	
101-107	LEE 201 - Full CT Blue	
108-114	LEE 202 - Half CT Blue	
115-121	LEE 117 - Steel Blue	
122-128	LEE 353 - Lighter Blue	
129-135	LEE 118 - Light Blue	
136-142	LEE 116 - Medium Blue Green	
143-149	LEE 124 - Dark Green	
150-156	LEE 139 - Primary Green	
157-163	LEE 089 - Moss Green	
164-170	LEE 122 - Fern Green	
171-177	LEE 738 - JAS Green	
178-184	LEE 088 - Lime Green	
185-191	LEE 100 - Spring Yellow	
192-198	LEE 104 - Deep Amber	
199-205	LEE 179 - Chrome Orange	
206-212	LEE 105 - Orange	
213-219	LEE 021 - Gold Amber	
220-226	LEE 778 - Millennium Gold	
227-233	LEE 135 - Deep Gold Amber	
234-255	LEE 164 - Flame Red	

➢EFFECT 效果

BIT	效果	备注
000-007	无功能	
008-024	效果 1	
025-041	效果 2	
042-058	效果 3	
059-075	效果 4	
076-092	效果 5	
093-109	效果 6	
110-126	效果 7	
127-143	效果 8	
144-160	效果 9	
161-177	效果 10	
178-194	效果 11	
195-211	效果 12	
212-228	流星效果 1	
229-245	流星效果 2	
246-255	彩虹效果	

➢EFFECT TIME 效果速度

BIT	效果	备注
000	停止	
001-127	由慢到快（无淡出效果）	
128	停止	
129-255	由慢到快（淡出效果）	

➢ROTATION 转镜旋转

BIT	效果	备注
000-127	0~60 度	
128-191	逆时针由快到慢无极转	
192-255	顺时针由慢到快无级转	

八、产品保养及清洁

在检测本产品时请注意以下几点：

1.所有安装产品的螺丝及部件必须紧密连接，不能生锈。

2.外壳，透镜，固定件及安装地点（例如天花，吊架，桁架等）不能变形。

3.机械移动部件不能有磨损，不能不平衡地旋转。

4.电源线不能有任何的损坏，材料破皮或者伤痕等。

产品的安装及使用必须要由经过培训的专业技术人员进行，必须保证排除安全隐患。

注意：请在做产品保养前把电源线拔掉！！

为保持产品的良好状态，延长使用寿命，我们建议对产品进行常规的清洁。

1.每个星期对产品的外部透镜及内部透镜进行清洁，以防因透镜积尘而导致产品的光输出减弱。

2.每个星期对风扇进行清洁。

3.每三个月由专业的电气工程师对产品进行详细的电路检查，保证电路接点良好，以防由于过热导致电路接点老化。

我们建议应定期对产品进行清洁，请注意不要使用潮湿或者麻布，千万不能使用酒精或者溶剂进行清洁。

本产品没有配备更换部件，请参考“安装说明”部分。

如果用户需要任何备件，请向当地经销商进行购买。

九、声明

本产品在出厂时，性能完好，包装完整。所有使用者应严格遵守以上所陈述的警告事项和操作说明，任何因误用而导致的损坏不在本公司的保修之内，对忽视操作手册而导致的故障和问题亦不在经销商负责的范围之内。

十、联系方式

佛山市影烽电子有限公司

服务热线：400-997-1976

邮箱：yf@yf-light.com

公司网址：www.yf-light.com

工厂地址：广东省佛山市南海区狮山镇官窑官里路 8 号



官方公众号

微信公众号

公司网址

佛山市影烽电子有限公司

服务热线：400-977-1976

邮箱：yf@yf-light.com 公司网址：www.yf-light.com

电话：0757-81197898

地址：佛山市南海区狮山高新区官窑里官路8号