LQE-IP702

LED 防水方形频闪灯

用户手册

user's manual



佛山市影烽电子有限公司

安装，使用前请详细阅读此手册

目　录

一、安全指导……02 页

二、产品尺寸……03 页

三、显示面板及按键功能定义……04 页

四、产品参数……04 页

五、菜单说明……06 页

六、主从机控制……07 页

七、工厂设置……07 页

八、DMX512 控制台 ……08 页

九、常见的故障解析及故障处理方案……12 页

十、注意事项……13 页

十一、常规维护……13 页

十二、声明……13 页

十三、联系方式 ……14 页

一、安全指导

产品出厂时所有包装完整，性能均完好，请按照用户手册进行使用和安装，由于人为原因导致产品故障不在我司保修范围内，请保存此用户手册，作为将来的使用和安装咨询依据，如果您向其他用户推销此产品，请确保他们也得到此手册，本手册相关资料仅供参考，所有灯具产品请以实物为准，如有更改恕不另行通知，影烽将保留最终解释权。

下列标志用于识别产品和用户手册的重要安全信息：

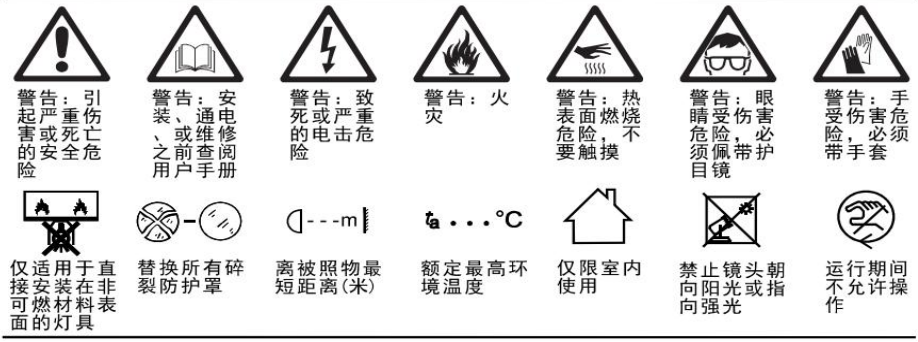

●在收到产品使用前，请拆开仔细检查是否有因运输而导致的损坏，并检查以下配件是否齐全，如有损坏请不要使用此灯具，并快速与经销商或制造商联系。

LQE-IP702	1 台/箱
说明书	1 份
说明书/保修卡	各 1 份

●本产品防护等级为 IP65，为了给您带来更好的使有效果，建议每三个月清洁保养一次，清洁维修保养或长期不使用时请将电源拔掉。

●灯具的安装、操作使用应由专业人员进行。

●为了使灯具能长期稳定使用，请勿在 -25℃以下或 45℃以上环境运行。

●严禁将灯具直接连接到其它调光设备或音视频设备。

●灯具运行时周边请勿放置可燃物品，禁止金属器具、水、易燃等物体进入灯具内部，以免导致内部电子器件损坏，人员触电或起火，如遇以上物体流入灯体，请立即关闭电源并由专业人员处理。

●产品稳定运行后表面温度可达 70℃，请勿徒手触摸，运行过程中眼睛请勿直视，以免损伤眼睛。

●灯具内部无可维修或替换用任何部件，请勿擅自打开灯具外壳。

●如遇产品出现故障，请立即断电停止使用，找专业人员检查维修，如需提供技术帮助，请与经销商或制造商联系。

安装：

●灯具应安装在通风良好的环境处，至少保证灯具与邻近安装面 0.5m，，出于安全的原因，灯具配有保险扣或者连接孔的，出于安全的原因，请使用能承受灯具 10 倍重量的保险绳穿过保险绳连接孔进行辅助吊装。
同时检查确保通风孔通畅，人员安装固定设备时请佩戴安全绳索及必要的防护设备。

●设备通电前请确保电源线及供电电压与灯具电压要求一致，避免电源线与其他线体类交织缠绕，灯具工作时，请勿触摸电源线和插头，以防触电，请仔细检查 电源线是否破损，如有破损请及时更换并确保每台灯具安全规范接地。

二、产品尺寸

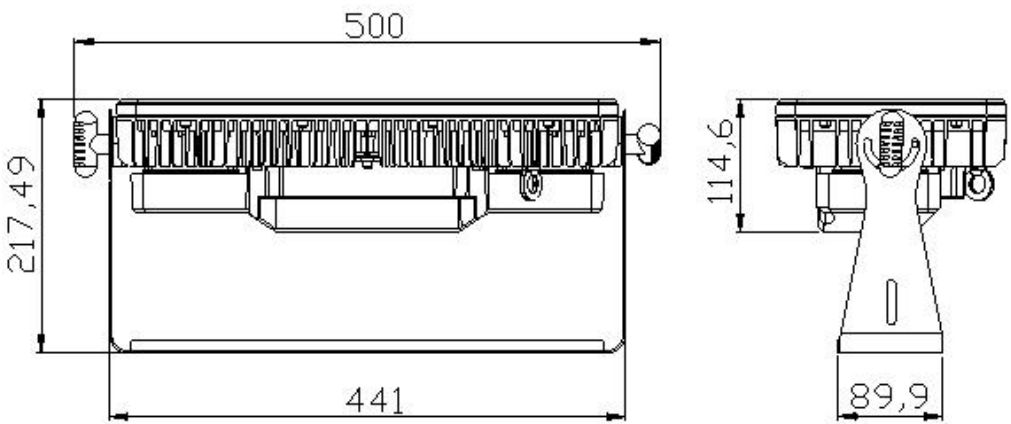

三、显示面板及按键功能定义



MENU： 菜单/返回
UP: 参数递加
DOWN: 参数递减
ENTER： 确定并保存

四、产品参数

4.1 灯具规格说明

◆ 电源、信号

输入电压：AC100~240V 50/60HZ
额定功率： 500W
电源接口： 灯具自带 3*2.5 平方 16A 三芯防水电源插，一进一出，线长 3 米
信号接口： 灯具自带 3*0.75 平方三芯防水卡侬插，一进一出，线长 3 米

◆ 光源

光 源：52 段 624 颗 0.5W 5050RGB 13 段 78 颗 2W 7070 白光
灯珠寿命：50000 小时

◆ 产品规格

控制方式：DMX512、自走、主从、声控

通道模式：CH5、CH16、CH21、CH55、CH170

发光角度：120°

调光：32bit 0~100%线性调光

特点：单点单控

频闪频率：1~20HZ

连接方式：DMX512 输入输出 / 电源输入输出

支持 DMX512 在线升级、RDM

◆ 物理参数

防护等级：IP65

工作环境：-25℃ - 45℃

产品尺寸：L500×W119×H276（mm）

产品重量：7.8KG

注意事项：16A 防水电源线及信号在安装时，请水平放置。

4.2 照度图

光束角度：120°

全亮

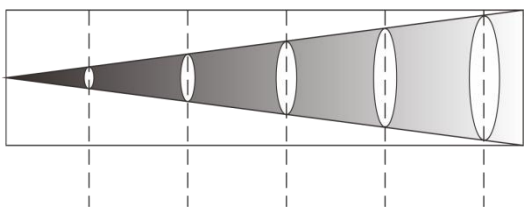

距离(米) 5 7 9 11 15

照度(lux) 401 204 123 82 44

测试距离（M）	5	7	9	11	15
照度（lux）	401	204	123	82	44

五、菜单说明

控台	控台地址	向上或向下修改地址码（A001~A512)确认键保存
	控台通道	向上或向下切换 CH5、CH16、CH21、CH55、CH170 共 5 种通道模式， 确认键保存， 默认 CH16
	运行	按确定进入控台模式
手动	红光亮度	向上或向下修改红色灯珠亮度（R000~R255），确认键保存， 默认 R255。
	绿光亮度	向上或向下修改绿色灯珠亮度（G000~G255），确认键保存， 默认 G255。
	蓝光亮度	向上或向下修改蓝色灯珠电流 （B000~B255），确认键保存， 默认 B255。
	白光亮度	向上或向下修改白色灯珠电流（W000~W255），确认键保存，默认 W255。
	频闪	向上或向下修改内置中频闪速度（000~099），确认键保存，默认 000。
	RGB 效果	向上或向下修改内置中 RGB 64 种效果，上下切换内置效果，确定保存。
	RGB 效果速度	向上或向下修改 RGB 效果的运行速度 确定保存，默认 99。
	白灯效果	向上或向下修改内置中白灯 42 种效果，上下切换内置效果， 确定保存 。
	白灯效果速度	向上或向下修改白灯效果的运行速度 确定保存，默认 99。
	静态效果	向上或向下修改内置中 静态效果 20 种效果，上下切换内置效果，确定保存。
自动	RGBW 混合效果	向上或向下修改内置中 7 种混合效果，上下切换混合效果，确定保存。

	速度	向上或向下修改内置中效果(01～99) 速度，确定保存。
声控	声控控效果	向上或向下修改内置中 4 种声控效果 ，上下切换声控效果，确定保存 。
设置	屏幕显示方向	正/反
	语言	中文/英文
	屏保时间	用于设置设备无操作后自动启动屏幕保护的等待时长
	玻璃雾化	通过 0~255 的数值调节玻璃的雾化清晰度，数值越高，雾化效果越强
信息	设备 ID	每台灯的设备 ID 例如 :0X91E976E2
	固件版本	主板的版本号 例如 :V1.1
	温度	插入温控后会显示温度 例如 :23℃

六、主从机控制

两台或多台相同的灯具用 DMX 三芯信号线连接，灯具设置为 A001~A512 任意地址码，设置任意一台为主机，它灯具为从机，所有从机显示屏为 A001；用主机渐变、脉变、跳变、声控、自走效果时，所有从机同步渐变、脉变、跳变 、声控、自走效果

特别注意：

1、一组灯具只能设置一台主机，如果有多台主机，所有灯具会乱闪而不同步。

2、所有灯具必须是在关闭 DMX512 控制台时主从机才有作用。

七、工厂设置

在 A001~A512 任意地址码时，按返回键 3 秒进入工厂设置。工厂设置主要是灯具每路输出功率、发送参数的功能，工厂设置任意模式按返回键退出。

工厂设置表：

红光总亮度	向上或向下修改红色灯珠电流 （R050-R255），确认键保存， 默认 R150。
绿光总亮度	向上或向下修改绿色灯珠电流 （G050-G255）， 确认键保存， 默认 G150。
蓝光总亮度	向上或向下修改蓝色灯珠电流 （B050-B255）， 确认键保存， 默认 B150。
白光总亮度	向上或向下修改白色灯珠电流 （W050-W255）， 确认键保存， 默认 W150。
声控灵敏度	向上或向下修改声控灵敏度(01~40)， 确认键保存， 默认 35
控台通道	向上或向下切换 CH5、CH16、CH21、CH55、CH170，共 5 种通道模式， 确认键保存， 默认 CH16。
同步参数发送 →	向上或向下发送本机工厂设置参数，给其它所有三芯信号线并联连接的灯具； 确认发送参数

八、DMX512 控制台

通电后所有灯具地址码设置好，将所有灯具用三芯信号线并联连接至 DMX512 控制台，地址码的信号点就会闪烁，表示 DMX512 控制台信号已经发送到灯具，根据各通道说明用 DMX512 控制台控制相关功能。

5 通道

通道	通道值	功能描述
CH1	0-255	红色 LED，亮度由暗到亮
CH2	0-255	绿色 LED，亮度由暗到亮
CH3	0-255	蓝色 LED，亮度由暗到亮
CH4	0-255	中间白色 LED，亮度由暗到亮
CH5	0-255	调节玻璃的雾化清晰度，数值越高，雾化效果越强

16 通道

通道	通道值	功能描述
CH1	0-255	总调光
CH2	0-255	红色 LED 由暗到亮
CH3	0-255	绿色 LED 由暗到亮
CH4	0-255	蓝色 LED 由暗到亮
CH5	0-255	白光 LED 由暗到亮
CH6	1-255	频闪由慢到快
CH7	0-5	无自走效果，手动调光
	6-63	混色组合模式，通过 CH8 选择 20 种混色效果
	64-127	自走模式，64 种自走模式，通过 CH8 选择 1-64 种自走效果
	128-191	混合效果，7 种混合自走效果
	192-255	声控模式：通过 CH8 选择声控模式
CH8	0-255	混色组合模式：对应 20 种颜色选择
	0-255	RGB 自走模式：对应 64 种颜色跳变
	0-255	RGBW 混合效果，对应 7 种效果
	0-255	声控模式：对应 4 种效果
CH9	0-255	当 CH7 选择自走模式时，控制速度由慢到快
CH10	0-5	白光自走效果关闭
	6-255	白光自走模式，对应 42 种效果
CH11	0-255	当 CH10 选择白光自走模式时，控制速度由慢到快
CH12	0-63	无效果
	64-127	静态混色组合字符旋转 90°
	128-191	静态混色组合字符旋转 180°，自走效果反向
	192-255	静态混色组合字符旋转 270°，自走效果反向
CH13	0-31	无效果
	32-255	自走效果颜色选择
CH14	0-255	字符平移

CH15	0	字符平移距离通过 CH14 手动控制
	1-127	字符正向自动平移，值越大速度越快
	128-255	字符反向自动平移，值越大速度越快
CH16	0-255	调节玻璃的雾化清晰度，数值越高，雾化效果越强

A001（21 通道）

通道	通道值	功能描述
CH1	0-255	总调光
CH2	0-255	红色 LED，亮度由暗到亮
CH3	0-255	绿色 LED，亮度由暗到亮
CH4	0-255	蓝色 LED，亮度由暗到亮
CH5	0-8	无频闪
	9-255	RGB 频闪，速度由慢到快
CH6	0-255	RGB 自走效果
CH7	0-255	RGB 自走效果速度控制，由慢到快
CH8	0-255	中间白色 LED，亮度由暗到亮
CH9	0-8	无效
	9-255	白光频闪，速度由慢到快
CH10	0-255	白光自走效果
CH11	0-255	白光自走效果速度控制，由慢到快
CH12	0-255	RGBW 混色组合自走效果
CH13	0-255	RGBW 混色组合自走效果速度控制，由慢到快
CH14	0-255	静态混色图案、字符效果选择
CH15	0-63	无效果
	64-127	静态混色组合字符旋转 90°
	128-191	静态混色组合字符旋转 180°，自走效果反向
	192-255	静态混色组合字符旋转 270°，自走效果反向
CH16	0-31	颜色自动切换
	32-255	选色

CH17	0-31	无背景色
	32-255	背景色颜色选择
CH18	0-255	背景色亮度调节，亮度由暗到亮
CH19	0-255	字符平移
CH20	0	字符平移距离通过 CH19 手动控制
	1-127	字符正向自动平移，值越大速度越快
	128-255	字符反向自动平移，值越大速度越快
CH21	0-255	调节玻璃的雾化清晰度，数值越高，雾化效果越强

55 通道

通道	通道值	功能描述
CH1	0-255	总调光
CH2	0	无频闪
	1-255	RGBW 频闪，速度由慢到快
CH3	0-255	第 1 列红色灯珠调光
CH4	0-255	第 1 列绿色灯珠调光
CH5	0-255	第 1 列蓝色灯珠调光
...	...	...
CH39	0-255	第 13 列红色灯珠调光
CH40	0-255	第 13 列绿色灯珠调光
CH41	0-255	第 13 列蓝色灯珠调光
CH42	0-255	第 1 段白色灯珠调光
CH43	0-255	第 2 段白色灯珠调光
CH44	0-255	第 3 段白色灯珠调光
...	...	...
CH52	0-255	第 11 段白色灯珠调光
CH53	0-255	第 12 段白色灯珠调光
CH54	0-255	第 13 段白色灯珠调光
CH55	0-255	调节玻璃的雾化清晰度，数值越高，雾化效果越强

170 通道

通道	通道值	功能描述
CH1	0-255	调节玻璃的雾化清晰度，数值越高，雾化效果越强
CH2	0-255	第 1 段红色灯珠调光
CH3	0-255	第 1 段绿色灯珠调光
CH4	0-255	第 1 段蓝色灯珠调光
...	...	...
CH155	0-255	第 52 段红色灯珠调光
CH156	0-255	第 52 段绿色灯珠调光
CH157	0-255	第 52 段蓝色灯珠调光
CH158	0-255	第 1 段白色灯珠调光
CH159	0-255	第 2 段白色灯珠调光
CH160	0-255	第 3 段白色灯珠调光
...	...	...
CH168	0-255	第 11 段白色灯珠调光
CH169	0-255	第 12 段白色灯珠调光
CH170	0-255	第 13 段白色灯珠调光

九、常见的故障解析及故障处理方案

故障现象	故障原因	处理方法
1. 灯具显示屏不亮	1.供电是否正常	①正确接入电源
2.某个灯具不受信号控制	1.地址码是否正确 2.信号线是否连接良好	①设置正确的地址码 ②正确连接信号线
3.灯具某一颗灯珠不亮	1.灯珠可能有一颗烧坏	① 更换

十、注意事项

灯具使用之前须阅读说明书。

安装调试应由专业人员进行。

灯具电源输出口串接同型号的灯具不能超过 8 台。

安装架必须能承载灯具自身 10 倍以上的重量。

灯钩必须锁紧，保险绳必须安装好并锁紧。

灯具表面不可用酒精等稀溶剂擦拭。

灯具使用环境温度不可超过 40 度，远离火源和易燃物品。

本灯具电源线为特别制备，如有损坏，请与制造商联系更换。

灯具在安装及维修时，拔开电源插头，请确保电源断开。

灯具只能在带有防护屏完整状态下使用，更换任何已裂开的防护屏。

本灯具控制导体与电源应保持加强绝缘要求。

电源插座要带保护接地。

灯具内光源为非用户替换光源，应由制造商更换。

警告，触电危险 

十一、常规维护

镜片必须经常擦拭，这样可以使灯光效果更好。擦拭频率视环境而定。潮湿，多烟雾特别脏的环境容易使镜片积尘。

- ❖ 用软麻布和专用的玻璃擦洗剂。
- ❖ 仔细擦干部件。
- ❖ 至少 20 天就得擦拭一次镜片外部。

十二、声明

本产品在出厂时，性能完好，包装完整。所有使用者应严格遵守以上所陈述的警告事项和操作说明，任何因违规操作而导致的损坏不在本公司的保修范围之内，任何因违规操作而造成的事故、损失亦不在本公司和经销商负责的范围之内。

十三、联系方式

佛山市影烽电子有限公司

服务热线：400-997-1976

邮箱：yf@yf-light.com

公司网址：www.yf-light.com

工厂地址：广东省佛山市南海区狮山镇官窑官里路 8 号

官方公众号



微信公众号



公司网址

佛山市影烽电子有限公司

服务热线：400-977-1976

邮箱：yf@yf-light.com 公司网址：www.yf-light.com

电话：0757-81197898

地址：佛山市南海区狮山高新区官窑里官路8号