LQE-LC600

19颗40W LED摇头染色灯

用户手册

user's manual

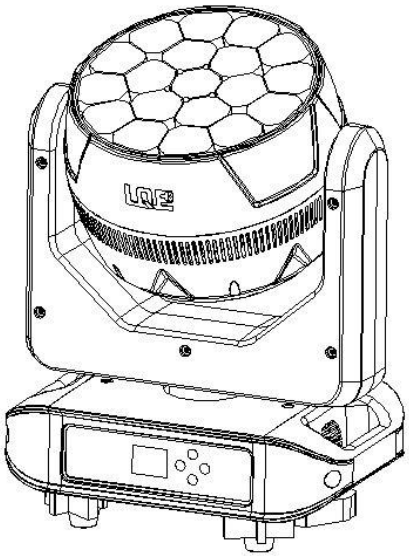

佛山市影烽电子有限公司

安装，使用前请详细阅读此手册

目　录

一、安全指导……02 页

二、产品尺寸……03 页

三、控制面板……04 页

四、产品参数……05 页

五、菜单设置……07 页

六、通道表……10 页

七、常见的故障解析及故障处理方案……16 页

八、常规维护……18 页

九、声明……19 页

十、联系方式……19 页

一、安全指导

警告 产品出厂时所有包装完整，性能均完好，请按照用户手册进行使用和安装，由于人为原因导致产品故障不在我司保修范围内，请保存此用户手册，作为将来的使用和安装咨询依据，如果您向其他用户推销此产品，请确保他们也得到此手册，本手册相关资料仅供参考，所有灯具产品请以实物为准，如有更改恕不另行通知，影烽将保留最终解释权。

下列标志用于识别产品和用户手册的重要安全信息：

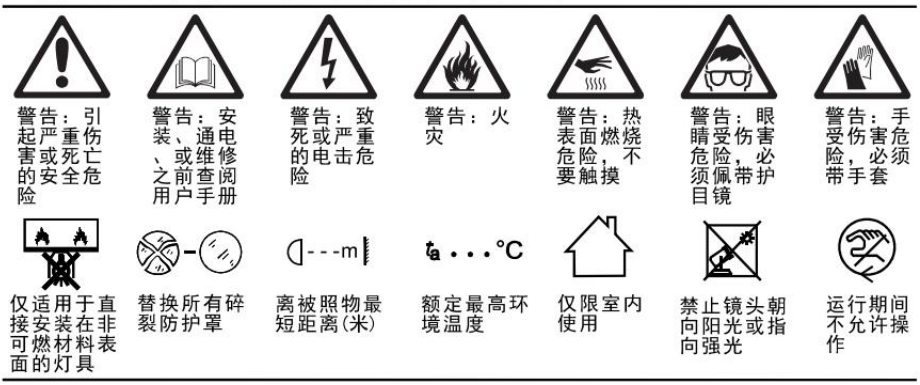

●在收到产品使用前，请拆开仔细检查是否有因运输而导致的损坏，并检查以下配件是否齐全，如有损坏请不要使用此灯具，并快速与经销商或制造商联系。

LQE-LC600	1 台/箱
电源转接线/信号线	各 1 条
说明书/保修卡	各 1 份
保险绳	1 条

●本产品仅限室内安装使用，防护等级为 IP20，灯具应保持干燥，请勿在多尘或潮湿环境下使用，为了给您带来更好的使有效果，建议每三个月清洁保养一次，清洁维修保养或长期不使用时请将电源拔掉。

●灯具的安装、操作使用应由专业人员进行。

●为了使灯具能长期稳定使用，请勿在 -10℃以下或 40℃以上环境运行。

●严禁将灯具直接连接到其它调光设备或音视频设备。

●灯具运行时周边请勿放置可燃物品，禁止金属器具、水、易燃等物体进入灯具内部，以免导致内部电子器件损坏，人员触电或起火，如遇以上物体流入灯体，请立即关闭电源并由专业人员处理。

●产品稳定运行后表面温度可达 70℃，请勿徒手触摸，运行过程中眼睛请勿直视，以免损伤眼睛。

●灯具内部无可维修或替换用任何部件，请勿擅自打开灯具外壳。

●如遇产品出现故障，请立即断电停止使用，找专业人员检查维修，如需提供技术帮助，请与经销商或制造商联系。

安装：

●灯具应安装在通风良好的环境处，至少保证灯具与邻近安装面 0.5m，，出于安全的原因，灯具配有保险扣或者连接孔的，出于安全的原因，请使用能承受灯具 10 倍重量的保险绳穿过保险绳连接孔进行辅助吊装。

同时检查确保通风孔通畅，人员安装固定设备时请佩戴安全绳索及必要的防护设备。

●设备通电前请确保电源线及供电电压与灯具电压要求一致，避免电源线与其他线体类交织缠绕，灯具工作时，请勿触摸电源线和插头，以防触电，请仔细检查电源线是否破损，如有破损请及时更换并确保每台灯具安全规范接地。

二、产品尺寸

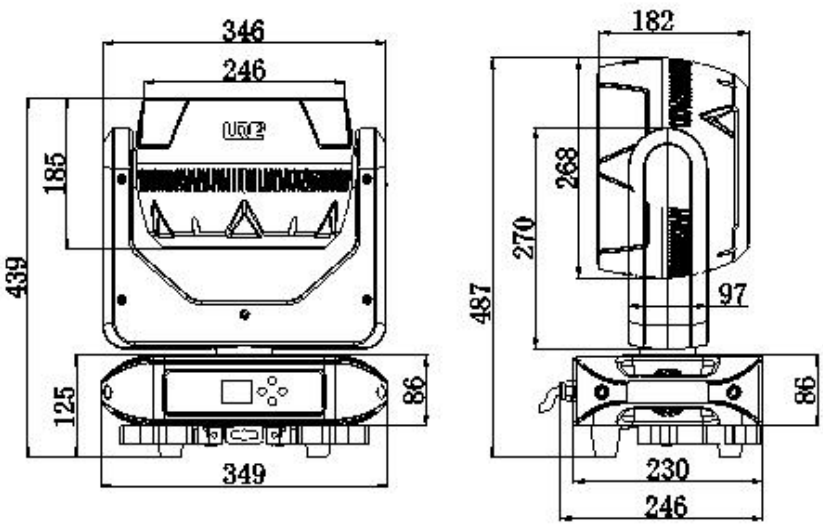

三、控制面板

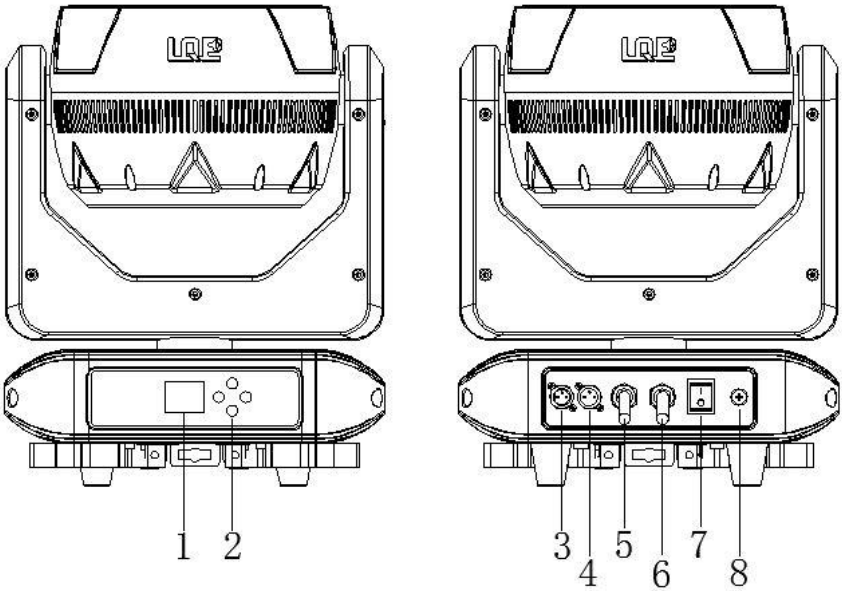

1. 显示面板
2. 轻触按键
3. DMX 输入
4. DMX 输出
5. 电源输入
6. 电源输出
7. 保险
8. 开关

显示面板按键功能描述

功能	说明	功能描述
	菜单键	查看或修改灯具功能设置
	上键	向上选择功能菜单
	下键	向下选择功能菜单
OK	确认键	确认你选择好的功能菜单

四、产品参数

4.1 灯具规格说明

◆ 电源、信号

输入电压：AC100-240V~ 50/60Hz

额定功率：800W

电源接口：PowerCon 输入输出

信号接口：三芯卡侬座输入输出

◆ 光源

光　　源：19 颗 40W RGBW 四合一 LED

灯珠寿命：50000 小时

显色指数：Ra≥70

色　　温：2500K-8000K

◆ 产品规格

控制方式：DMX512、RDM、手动、自走，单点单控

通道模式：18CH/21CH/86CH

出光角度：4° - 40°,电动调焦

调光系统：0-100%线性调节

频闪系统：频率最高达到 25Hz

◆ 物理参数

防护等级：IP20

工作环境：-10℃ — +40℃

产品尺寸：L349×W246×H487（mm）

产品重量：14.4KG

4.2 照度图

光束角度：4°
全亮

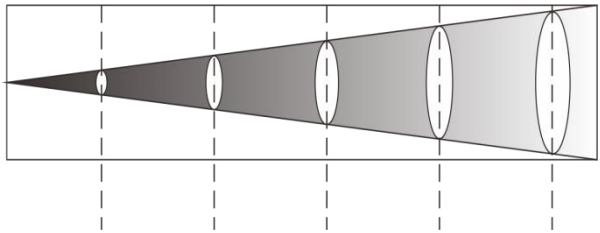

距离(米)	5	7	10	15	20
照度(lux)	6291	3209	1572	700	393

测试距离(M)	5	7	10	15	20
光斑直径(M)	0.43	0.6	0.85	1.3	1.7
照度（lux）	41208	21024	10302	4578	2575

光束角度：40°
全亮

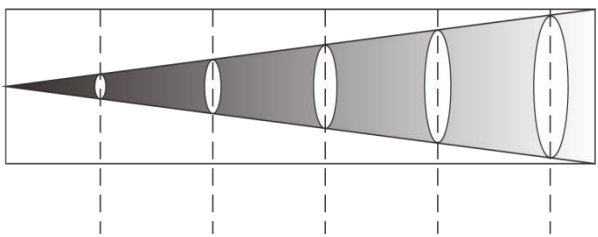

距离(米)	5	7	10	15	20
照度(lux)	1456	742	364	161	91

测试距离(M)	5	7	10	15	20
光斑直径(M)	2.6	3.5	5.1	7.6	10.2
照度（lux）	2924	1491	731	324	182

五、菜单设置

地址设置

选项	说明	
地址设置	001-512	按“确定”键进入编辑状态。按“上”“下”键改变地址码。再按一次“确定”键保存地址码

灯具设置

选项	说明	
通道模式	18/21/86	多种通道模式选择,各通道模式通道参见通道表
运行模式	DMX	从机状态：接收来自控台或主机的 DMX 信号
	自走	自走效果演示； 主机状态：自走并发送 DMX 信号给从机
X 反转	开/关	打开为起点和终点调换，默认为关
Y 反转	开/关	打开为起点和终点调换，默认为关
XY 交换	开/关	打开为 XY 电机调换，默认为关
XY 编码器	开/关	打开正常读取编码数值，关闭不能读取
颜色校正	开/关	打开所有灯具高低亮度颜色一致，默认打开
数据处理	保持/清零	按原状态继续运行/停止运行
风机控制	自动、高速、静音	
调光曲线	指数、直线、S 曲线、反指数	
恢复默认	确认/取消	按确认所有菜单设置恢复为默认值

手动控制

选项	说明	
01.水平旋转	0~255	0 到 255 行程由小到大
02.水平微调	0~255	
03.垂直旋转	0~255	0 到 255 调光由暗到亮
04.垂直微调	0~255	
05.缩放	0~255	0 到 255 出光角度由大到小
06.特殊功能	0~255	参考通道详情
07.调光	0~255	0 到 255 调光由暗到亮
08.调光微调	0~255	
09.频闪	0~255	参考通道详情
10.红色	0~255	0 到 255 红光由暗到亮
11.绿色	0~255	0 到 255 绿光由暗到亮
12.蓝色	0~255	0 到 255 蓝光由暗到亮
13.白色	0~255	0 到 255 白光由暗到亮
14.色温	0~255	0 到 255 从 2500K 到 8000K
15.颜色宏	0~255	参考通道详情
16.图案效果	0~255	参考通道详情
17.动态效果	0~255	参考通道详情
18.动态速度	0~255	参考通道详情

灯具信息

选项	说明
温控信息	显示当前灯板温度
软件版本	显示版本、灯板版本
本次使用时间	显示本次使用时间信息
总计使用时间	显示总共使用时间信息
DMX 通道值监测	监测控台数值
系统错误记录	记录系统的错误信息

工厂设置

选项	说明	
水平校正	0-255 可调	微调水平方向
垂直校正	0-255 可调	微调垂直方向
缩放校正	0-255 可调	微调缩放行程
红色校正	0-255 可调	微调红色亮度
绿色校正	0-255 可调	微调绿色亮度
蓝色校正	0-255 可调	微调蓝色亮度
白色校正	0-255 可调	微调白色亮度

灯具复位

选项	说明	
电机复位	取消、执行	整灯复位
出厂设置	取消、执行	恢复出厂默认
白色校正	0-255 可调	微调白色亮度

显示设置

选项	说明	
语言设置	中文、英文	显示语言更改
显示反转	关、开	显示正反转
显示模式	60 秒、常亮	60 秒灭屏或常亮

六、通道表

18 通道		21 通道		86 通道	
1	X	1	X	1	X
2	X 微调	2	X 微调	2	X 微调
3	Y	3	Y	3	Y
4	Y 微调	4	Y 微调	4	Y 微调
5	缩放	5	缩放	5	XY 速度
6	特殊功能	6	特殊功能	6	缩放
7	调光	7	调光	7	频闪
8	调光微调	8	调光微调	8	调光
9	频闪	9	频闪	9	调光微调
10	红色	10	中间红色	10	红色 1
11	绿色	11	中间绿色	11	绿色 1
12	蓝色	12	中间蓝色	12	蓝色 1
13	白色	13	中间白色	13	白色 1
14	色温（CTO）	14	第二圈红色	14	红色 2
15	颜色宏	15	第二圈绿色	15	绿色 2
16	图案效果	16	第二圈蓝色	16	蓝色 2
17	动态效果	17	第二圈白色	18……81 （每颗灯珠，每种颜色对应一个通道 。	
18	动态速度	18	第三圈红色		
		19	第三圈绿色	82	红色 19
		20	第三圈蓝色	83	绿光 19
		21	第三圈白色	84	蓝色 19
				85	白色 19
				86	特殊功能

- PAN（略）
- PAN FINE（略）

- TILT（略）
- TILT FINE（略）
- PAN-TILT TIME XY 速度（略）

特殊功能

BIT	效果	备注
000-029	无功能	
030-039	调光曲线:指数	
040-049	调光曲线:直线	在相应区域停
050-059	调光曲线:S 曲线	留 5 秒之后开
060-069	调光曲线:反指数	始有效
070-079	无功能	
080-089	调光速度:慢速	
090-099	调光速度:快速	
100-139	无功能	
140-149	X/Y 轴复位	
150-159	缩放复位	
160-199	无功能	
200-209	所有复位	
210-219	无功能	
220-229	风扇模式:自动	
230-239	风扇模式:安静	
240-250	风扇模式：高速	
251-255	无功能	

频闪

BIT	效果	备注
000-007	频闪闭光	
008-015	开光	
016-131	频闪，由慢到快	
132-139	开光	
140-181	慢开快关，由慢到快	
182-189	开光	
190-231	快开慢关，由慢到快	
232-239	开光	
240-247	随机频闪，由快到慢	
248-255	开光	

CTO(8000K-2500K)

BIT	效果	备注
001-004	8000k	
005-009	7900K	
010-013	7800K	
014-018	7700K	
019-022	7600K	
023-027	7500K	
028-031	7400K	
032-036	7300K	
037-040	7200K	
041-045	7100K	
046-049	7000K	
050-054	6900K	
055-058	6800K	
059-063	6700K	
064-067	6600K	

068-072	6500K	
073-076	6400K	
077-081	6300K	
082-085	6200K	
086-090	6100K	
091-094	6000K	
095-099	5900K	
100-103	5800K	
104-108	5700K	
109-112	5600K	
113-117	5500K	
118-121	5400K	
122-126	5300K	
127-130	5200K	
131-135	5100K	
136-139	5000K	
140-144	4900K	
145-148	4800K	
149-153	4700K	
154-157	4600K	
158-162	4500K	
163-166	4400K	
167-171	4300K	
172-175	4200K	
176-180	4100K	
181-184	4000K	
185-189	3900K	
190-193	3800K	
194-198	3700K	
199-202	3600K	
203-207	3500K	

208-211	3400K	
212-216	3300K	
217-220	3200K	
221-225	3100K	
226-229	3000K	
230-234	2900K	
235-238	2800K	
239-243	2700K	
244-247	2600K	
248-255	2500K	

颜色宏

BIT	效果	备注
000-007	无功能	
008-011	颜色 1	
012-015	颜色 2	
016-019	颜色 3	
020-023	颜色 4	
024-027	颜色 5	
028-031	颜色 6	
032-035	颜色 7	
036-039	颜色 8	
040-043	颜色 9	
044-047	颜色 10	
048-051	颜色 11	
052-055	颜色 12	
056-059	颜色 13	
060-063	颜色 14	
064-067	颜色 15	
068-071	颜色 16	
072-075	颜色 17	

076-079	颜色 18	
080-083	颜色 19	
084-087	颜色 20	
088-091	颜色 21	
092-095	颜色 22	
096-099	颜色 23	
100-103	颜色 24	
104-107	颜色 25	
108-111	颜色 26	
112-115	颜色 27	
116-119	颜色 28	
120-123	颜色 29	
124-127	颜色 30	
128-131	颜色 31	
132-135	颜色 32	
136-165	顺时针旋转，由快到慢	
166-195	逆时针旋转，由慢到快	
196-205	红色→绿色	
206-215	红色→蓝色	
216-225	红色→白色	
226-235	绿色→蓝色	
236-245	绿色→白色	
246-255	蓝色→白色	

图案效果

BIT	效果	备注
0-1	全亮	2-245 每 1 个数值,对应一种图案效果。
2-245	每个数值 1 种效果	
246-255	无效	

动态效果

BIT	效果	备注
0-7 8-11 12-15 16-19 20-23 …… 188-191 192-195	无效 效果 1 效果 2 效果 3 效果 4 …… 效果 46 效果 47	颜色由通道控制
196-199 200-203 …… 248-251 252-255	效果 48 效果 49 …… 效果 61 效果 62	颜色自动变化

动态速度

BIT	效果	备注
0-127 128-255	正向从快到慢 反向从慢到快	

七、常见的故障解析及故障处理方案

故障描述	可能原因	处理方法
通电后无动作	电源开关没有打开	打开电源开关
	检查保险丝是否烧断，取出保险丝，目测是否熔断	找出保险丝熔断的原因，排查故障后更换相同参数保险丝
	灯具的交流输入线路（交流电源插座、灯具的电源线、灯具的电源线插头）是否完好	1.排除交流电源插座故障 2.更换灯具的电源线 3.调整灯具的电源插座避免松动

	灯具的开关电源模块输出直流电压是否正常	断开负载，检查电压是否正常，排查负载。无输出直流电压，更换开关电源。排除故障后方可通电
灯具不受控制	控制系统的DMX信号线没有连接到灯具的DMX接	使用DMX信号线连接控制系统到灯具的DMX接
	连接控制系统和灯具的DMX信号线有开路或者短路	更换 DMX 信号线
	检查地址码是否正确，进入菜单修改地址码，更改DMX模式，达到用户要	配置控制系统的地址码与灯具“运行参数”项的“地址设置”为相同的数值，按照客户要求配置灯具的“通道模式选择”
	灯具的DMX卡依信号板的信号输入输出异常，灯具的主控板没有输入输出电	排查灯具的DMX卡依信号板故障，更换灯具的主控板
灯泡不亮/灯暗	控制板功能是否完好，测试PWM信号是否正常	排查故障，维修或更换
	LED驱动板功能是否完好，测试LED驱动输出、输入电压是否正常	排查故障，维修或更换
灯泡不亮/灯暗	灯具温度过高，触发了温度保护装置，使灯具自动停止工作	1.灯具周围空气流通,使用降温、换气装置降低灯具温度至常温 2.灯具，清理灯座鼓风机、灯座风扇的灰尘 3.灯座鼓风机、灯座风扇的性能，如果达不到散热要求，请进行维修或更换相同参数散热装置
图案盘错	连接图案盘电机和电机驱动器的电机线接插件连接不良好，电机线有松动、破损或者断开	重新连接电机线的接插件，排查电机线是否有松动、破损或者断开，更换电机线

位或控制不正常	相对应的电机驱动板故障，检查驱动板是否有输出	更换相对应的软件版本驱动板
	图案盘电机对应的磁敏管与定位磁铁有错位，或者磁敏损坏	校准磁敏管与定位磁铁的位置，更换损坏的磁敏管
图案盘错位或控制不正常	图案盘电机运转不均匀有抖动、定位不准、 失步或多步，或者电机不运转	排查电机的控制器是否输出脉冲频率过高、电机产生严重振荡或者负载过重、电机驱动器与控制器之间的信号线断线，更换相同型号图案盘电机
光效衰弱、光斑不均匀	光源老化，未超出使用寿命，使用工具测试照度	根据客户需求更换或是继续使用
	调焦镜头组件、物镜等有灰尘堆积或者污渍	按照规范清洁、调焦镜头组件、物镜等
	光学镜头有破损	更换光学镜
颜色不纯	光效衰弱、光斑不均匀	更换光源或是继续使用
	色片有积尘或污迹	专业技术人员取出清洁
	玻璃图案片、色片有脱膜、破损或者残缺	更换脱膜、破损和残缺的玻璃图案片和色片
图案不清晰	玻璃图案片有积尘或污迹	专业技术人员取出清洁
	光学镜头有积尘或污迹	专业技术人员取出清洁
	光学镜头有磨损	专业技术人员取出更换

注：本灯型不包含的部件可忽略；其他维修工作应由有资格的专业人士进行

八、常规维护

灯具要求进行日常清洁保养，使用寿命长短很大程度取决于操作环境和规范，如有疑问请咨询影烽技术工程师的建议，在本书中没有包括的维修和保养工作交给影烽有资格的技术工程师。

警告：清洁时打开盖子之前要断开电源。

注意：过多的灰尘、烟流度和非正常使用引起的损坏，不在保修范围之内。

清洁风扇与气孔

1. 灯具应保持干燥，避免在潮湿环境下工作。
2. 间歇性的使用会有效地延长本灯具的寿命。
3. 为了获得良好的通风效果和灯光效果要注意经常清洁风扇和风扇网以及透镜。
4. 请勿用酒精等有机溶剂擦拭灯具外壳，以免造成损坏。
5. 断电源后，冷却彻底，打开盖子。
6. 用吸尘器或压力吹气机轻轻吹去灰尘及浮物。
7. 用无气味棉纸或浸过清水、蒸馏水的棉布擦去颗粒状物，不要擦表面，用压力气体吹走浮物。
8. 用浸有乙丙醇的棉布或无气味棉纸去掉灰尘和残留物，也可以使用玻璃清洗器，但残留物必须用蒸馏水来去掉，从中心向两边划圈擦拭然后用软绵布擦干。

九、声明

本产品在出厂时，性能完好，包装完整。所有使用者应严格遵守以上所陈述的警告事项和操作说明，任何因违规操作而导致的损坏不在本公司的保修范围之内，任何因违规操作而造成的事故、损失亦不在本公司和经销商负责的范围之内。

十、联系方式

佛山市影烽电子有限公司

服务热线：400-997-1976

邮箱：yf@yf-light.com

公司网址：www.yf-light.com

工厂地址：广东省佛山市南海区狮山镇官窑官里路 8 号

官方公众号

微信公众号

公司网址

佛山市影烽电子有限公司

服务热线：400-977-1976

邮箱：yf@yf-light.com 公司网址：www.yf-light.com

电话：0757-81197898

地址：佛山市南海区狮山高新区官窑里官路8号